# 49859073 HANSATWIST - Fertigset für Brause-Batterie

Ausgelaufen

EAN: 4015474137899
static.hansa.com/49859073

- Dusche
- Einhebelmischer, Fertigmontageset
- Wandmontage für Unterputz-Einbaukörper
- Chrom
- Einhandbedienhebel/Griff, Hebel mit W+K-Kennzeichnung
- Temperaturbegrenzer, Heißwassersperre einstellbar (im Lieferumfang enthalten)
- HANSAECO ø 4.8 Steuerpatrone mit keramischen Dichtscheiben zur Wassermengen- und Temperatureinstellung. Wasserbremse bei ca. 60% Wassermenge
- Rosette soft edge

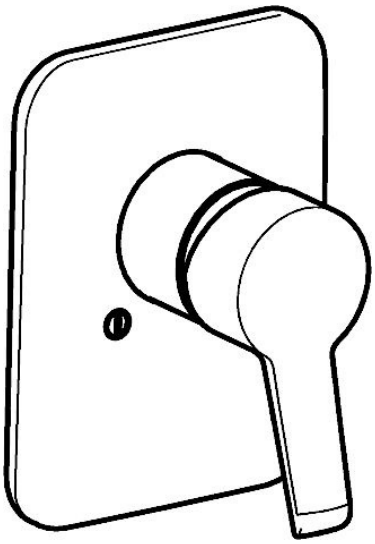

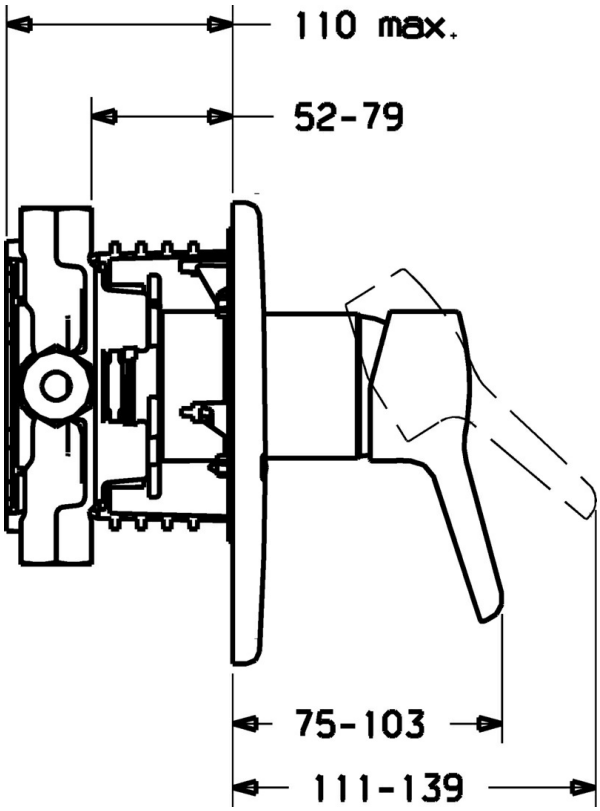


## Technische Daten

### Technische Eigenschaften

| | |
|---|---|
| Warmwasserversorgung | **max. +80°C** |
| Arbeitsdruck | **0.5-10 bar** |

### Vorschriften

| | |
|---|---|
| EN Standard | **EN 817** |

## Ersatzteile

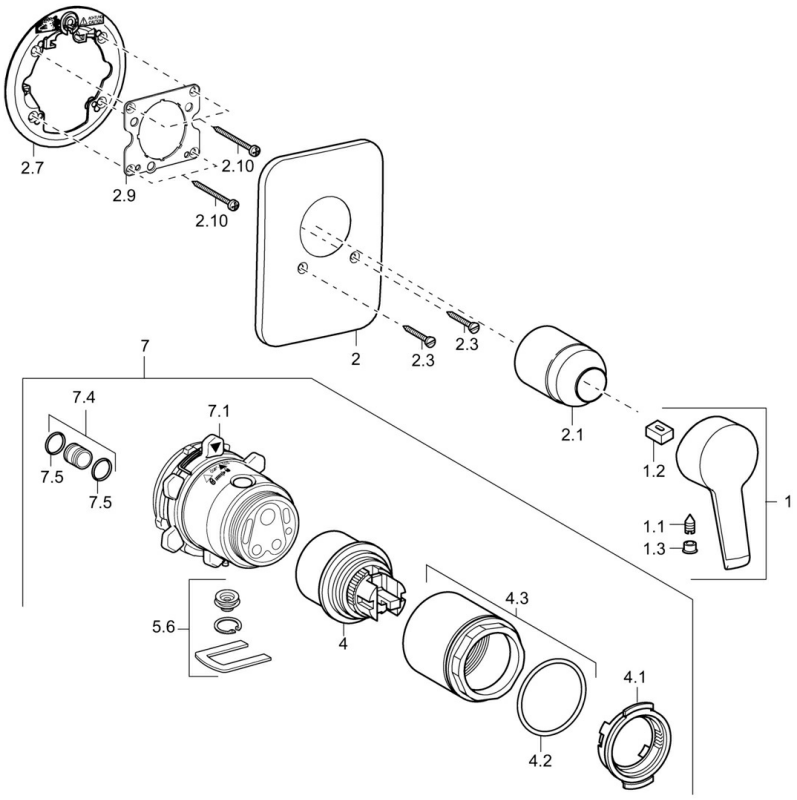


### SP49859073

| | Name | Art.-Nr. |
|---|---|---|
| 1 | Hebel Ausgelaufen | 59913905 |
| 1.1 | Schraube, M5x8, SW2.5 | 59904755 |
| 1.2 | Kunststoffadapter | 59904778 |
| 1.3 | Dekorkappe Grau | 59912112 |
| 2 | Rosette Ausgelaufen | 59911012 |
| 2.1 | Abdeckkappe | 59904820 |
| 2.3 | Schraube, M5x25 | 59912881 |
| 2.7 | Befestigungsteil | 59912888 |
| 2.9 | Befestigungsplatte | 59913034 |
| 2.10 | Schraube, M4.5x80 | 59912890 |
| 4 | Kartusche, 4.8 eco | 59904601 |
| 4.1 | Warmwasser Begrenzer | 59904759 |
| 4.2 | O-Ring, 50.52x1.78 | 59906841 |
| 4.3 | Ringschraube, M50x1, SW45 | 59912980 |
| 5.6 | Blindstopfen | 59912981 |
| 7 | UP-Rohbauset Brausearmatur Ausgelaufen | 59912897 |
| 7 | Funktionseinheit Ausgelaufen | 59912907 |
| 7.1 | Überwurfmutter | 59912984 |
| 7.4 | Anschlussnippel, (2014-) | 59913885 |
| 7.5 | O-Ring, d 14x2 | 59912982 |
| N.I. | Verlängerungssatz, 20 mm | 59912754 |

© 2024 Hansa Armaturen GmbH - www.hansa.com - 03.04.2024