49670103 HANSAFORM - Sprchová baterie Ukončeno

EAN: 4015474254213
static.hansa.com/49670103

- Řešení pro sprchy
- Jednopáková
- Montáž na zeď
- Chrom
- Jedna ovládací páka / rukojeť, Páka se symboly teplé a studené vody
- Zpětný ventil (-y)
- Tlumiče
- zabezpečeno proti zpětnému toku při použití v domácnosti (podle DIN EN 1717)

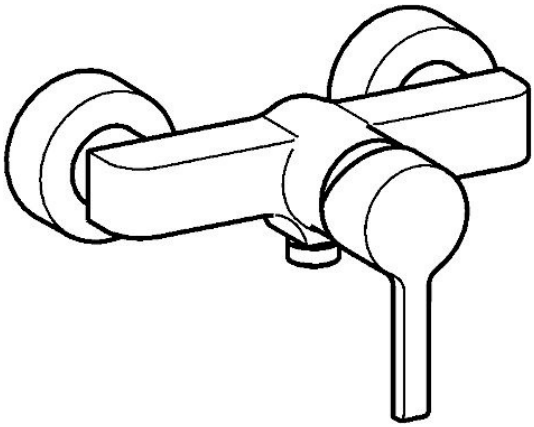

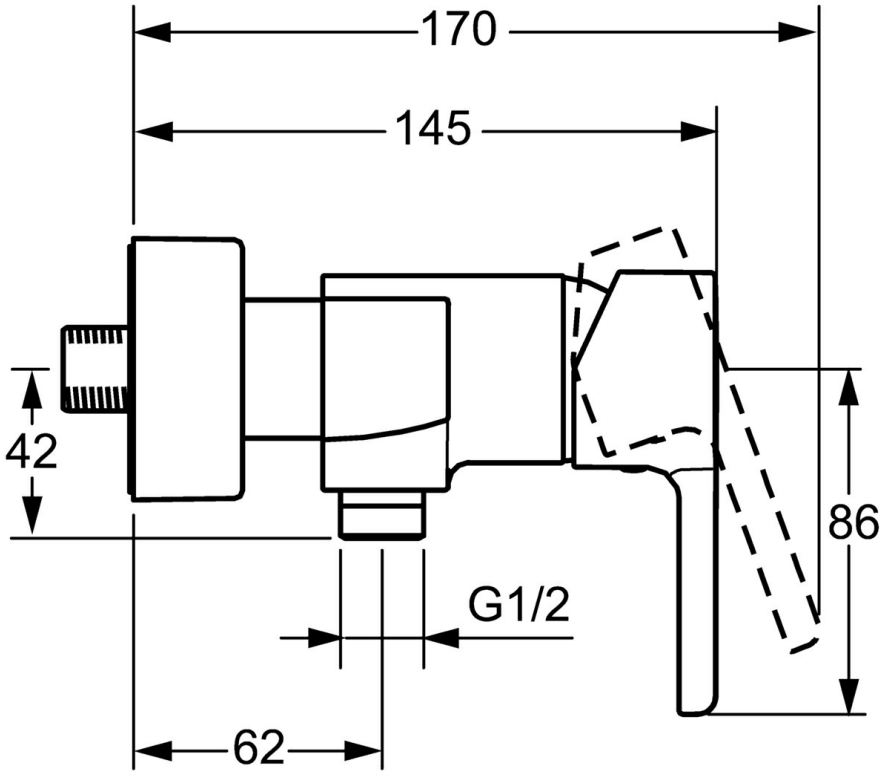

Technické údaje

Vlastnosti průtoku

Průtokové množství při 3 bar	**16.8 l/min**

Technické vlastnosti

Zdroj teplé vody	**max. +80°C**
Pracovní tlak	**0.5-10 bar**
Zabezpečení proti zpětnému toku (ČSN EN 1717)	**EB**

Předpisy

Norma EN	**EN 817**

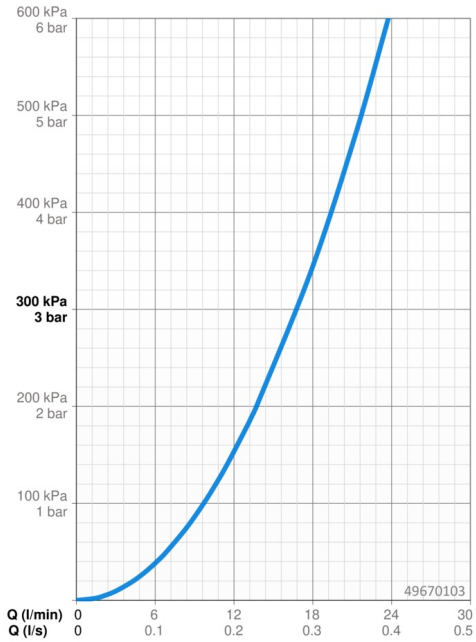

Náhradní díly

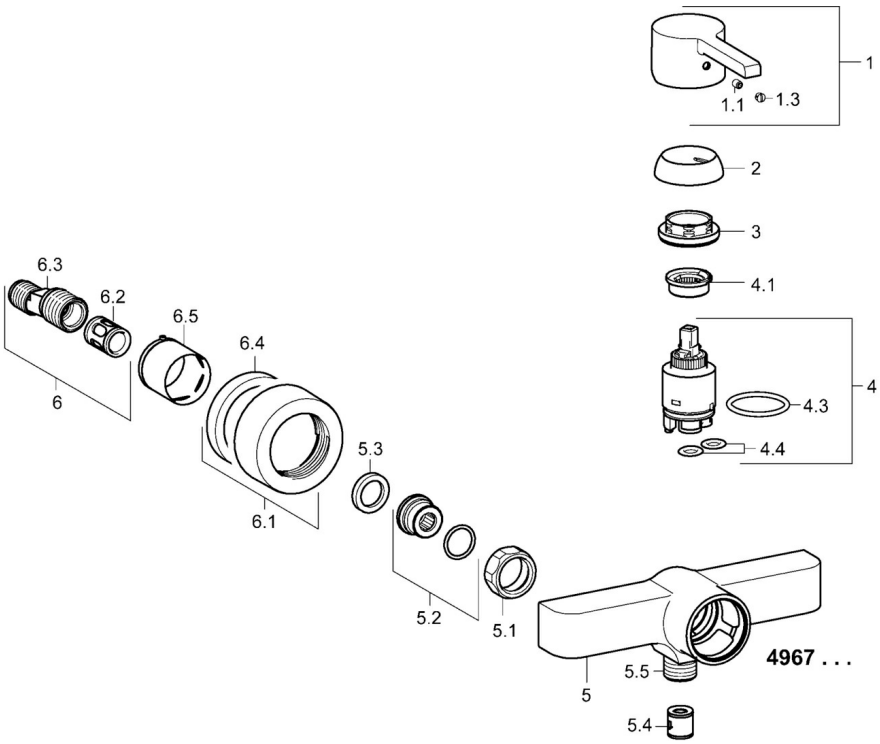

SP49670103

	Název	Kód
1	Páka	59913828
1.1	Šroub, M5x8, SW2.5	59904755
1.3	Záslepka Šedá	59912112
2	Krytka, 33x3 mm	59912504
3	Upevňovací matice, M40x1	1003409V
4	Kartuše, 3.5 Eco	59912324
4	Kartuše, 3.5 Classic	59913075
4.1	Temperature adjustment limiter	59912325
4.3	O-kroužek, d 28.24x2.62 Ukončeno	59912590
4.4	O-kroužek, d 10.10x1.60 Ukončeno	59905072
5.1	Připojovací matice, G3/4, AF30	59902230
5.2	Přistoupení	59913400
5.3	Těsnící kroužek, 23.9x15.2x2	59902689
5.4	Zpětný ventil	59905714
5.5	Závit bradavky, G1/2xM18x1	59911384
6.1	Kryt příruby	59913432
6.2	Tlumič	59904792
6.3	Excentrická spojka, G3/4xG1/2, DN15	59910254
6.5	Růžice	59912651
N.I.	Klíč , SW30/34	59912108