# 48623045 HANSAMIX - Fertigmontageset für Wanne/Brause

Ausgelaufen

EAN: 4015474114173
static.hansa.com/48623045

- Wanne & Dusche
- Thermostat, Fertigmontageset
- Wandmontage für Unterputz-Einbaukörper
- Chrom
- Temperatureinstellgriff
- Thermostatkartusche zur Temperaturreglung, Rückflussverhinderer
- Rosette rund, Rosette mit Schrauben

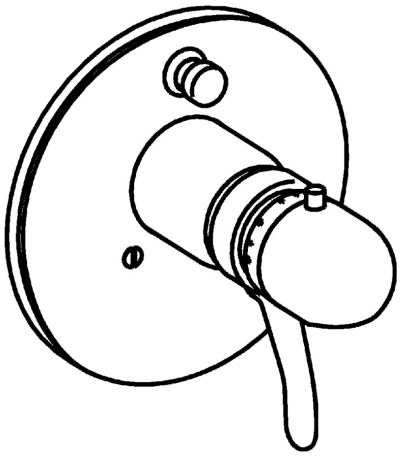

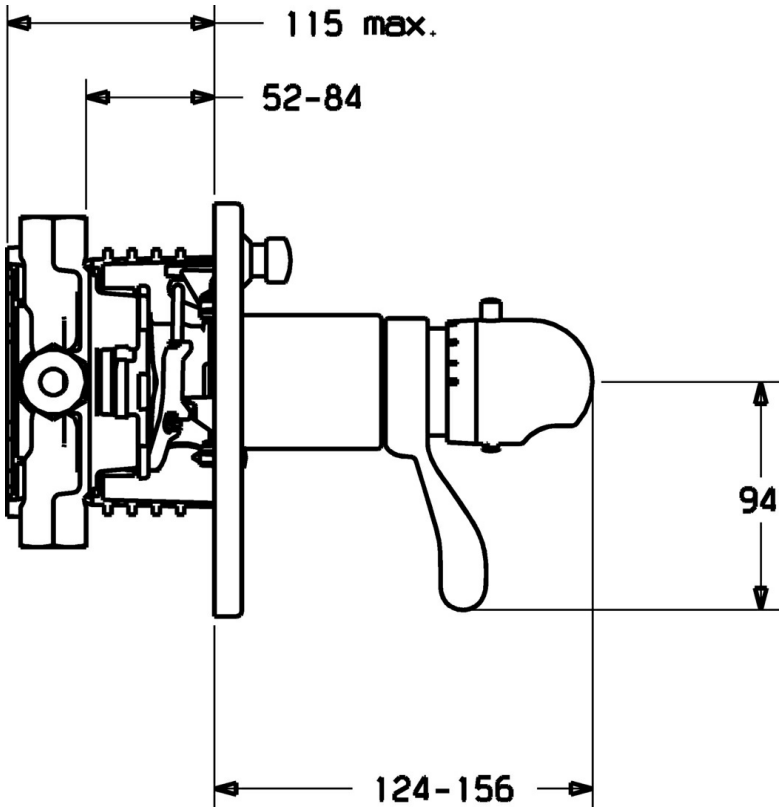

## Technische Daten

### Durchflusseigenschaften

| | |
|---|---|
| Durchfluss bei 3 bar | **25.2 / 25.2 l/min** |

### Technische Eigenschaften

| | |
|---|---|
| Warmwasserversorgung | **max. +80°C** |
| Arbeitsdruck | **1-10 bar** |
| Sicherungseinrichtung (EN1717) | **LB** |

### Vorschriften

| | |
|---|---|
| EN Standard | **EN 1111** |

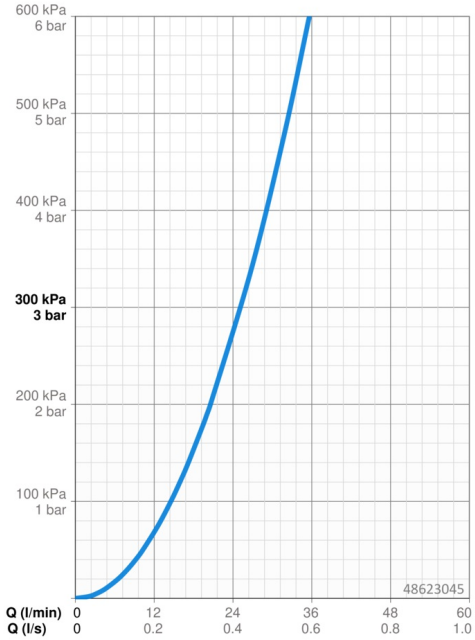

## Ersatzteile

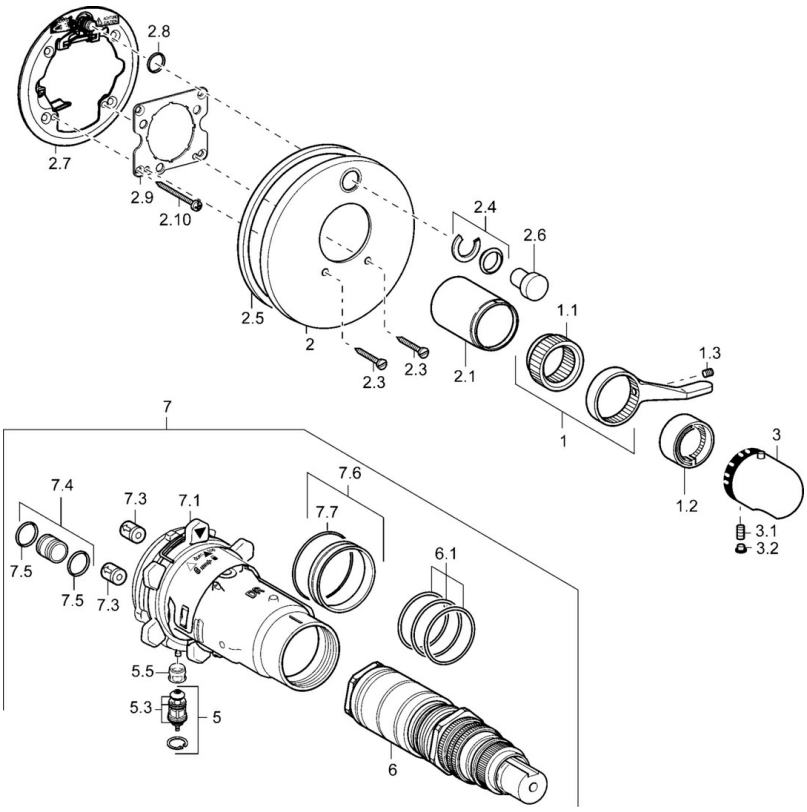


### SP48629045

| | Name | Art.-Nr. |
|---|---|---|
| 1 | Hebel | 59912895 |
| 1.1 | Adapter | 59912894 |
| 1.2 | Temperaturanschlag | 59912893 |
| 1.3 | Schraube, M6x16, SW2.5 | 59911727 |
| 2 | Rosette | 59912929 |
| 2.1 | Abdeckkappe Ausgelaufen | 59912896 |
| 2.3 | Schraube, M5x25 | 59912881 |
| 2.4 | Begrenzungskappe | 59912924 |
| 2.5 | Gummidichtung | 59913045 |
| 2.6 | Druckknopf | 59912926 |
| 2.7 | Befestigungsteil | 59912889 |
| 2.8 | O-Ring, d 7.65x1.78 | 59902337 |
| 2.9 | Befestigungsplatte | 59913034 |
| 2.10 | Schraube, M4.5x80 | 59912890 |
| 3 | Temperatureinstellgriff | 59910304 |
| 3 | Temperatur-Wählgriff Weiss Ausgelaufen | 59910306 |
| 3.1 | Schraube, M6x9.5 | 59901609 |
| 3.2 | Blindstopfen | 59911840 |
| 5 | Umsteller, automatisch | 59912985 |
| 5.3 | Dichtungskit Ausgelaufen | 59912997 |
| 5.5 | Sitz | 59912229 |
| 6 | Thermostatkartusche, 1/2" Varox | 59912843 |
| 6.1 | O-Ring, d 26x2 | 59911081 |
| 7 | Funktionseinheit, H/C reversed Ausgelaufen | 59912979 |
| 7 | Funktionseinheit Ausgelaufen | 59912905 |
| 7.1 | Überwurfmutter | 59912984 |
| 7.3 | Rückflussverhinderer | 59905714 |
| 7.4 | Anschlussnippel, (2014-) | 59913885 |
| 7.5 | O-Ring, d 14x2 | 59912982 |
| 7.6 | Ring | 59912989 |
| 7.7 | O-Ring, 50.52x1.78 | 59906841 |
| N.I. | Verlängerungssatz, 20 mm | 59912754 |
| N.I. | Anschlussnippel, (2014-) | 59913885 |
| N.I. | Anschlagstift | 59912005 |

© 2024 Hansa Armaturen GmbH - www.hansa.com - 03.04.2024