48372131 HANSAUNITA ECO - Mitigeur bain-douche avec garniture

Arrêté

EAN: 4015474277663
static.hansa.com/48372131

- Baignoire et douche
- Thermostatique
- Montage mural
- Chrome
- CASCADE®
- Poignée de régulation de la température, Poignée de régulation du débit, Levier pour réaliser des économies d'eau
- Porte savon, Flexible de douche (1750 mm), Contrôle du débit Eco flow
- Classique – Jet d'eau régulier et doux, Rafraîchissant - Un jet d'eau puissant, qui active et rafraîchit le corps, Relaxant – Jet d'eau doux, agréable pour tout le corps
- Sécurité anti-brûlures à 38°C
- Cartouche thermostatique, Filtre(s) à impuretés, Cartouche céramique de débit
- Raccords excentriques
- Corps en laiton DZR, Peut être raccourci
- Système anti-refoulement intégré pour une utilisation domestique (conforme à la norme DIN EN 1717)
- 3 jets

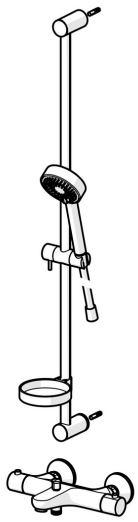

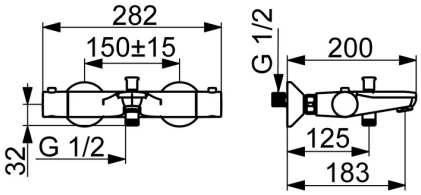

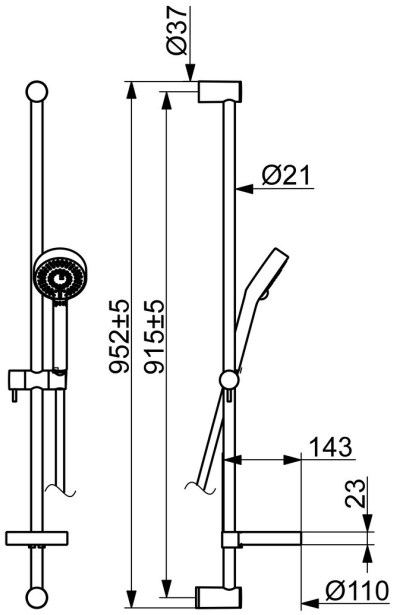

Caractéristiques techniques

Caractéristiques techniques

Taille DN (diamètre nominal)	**DN15**
Alimentation en eau chaude	**max. +80°C**
Pression de service	**1-10 bar**
Largeur d'installation	**cc150 ± 15 mm**

Règlementations

Norme EN	**EN 1111, EN 1112, EN 1113**

© 2024 Hansa Armaturen GmbH - www.hansa.com - 02.04.2024

Pièces de rechange

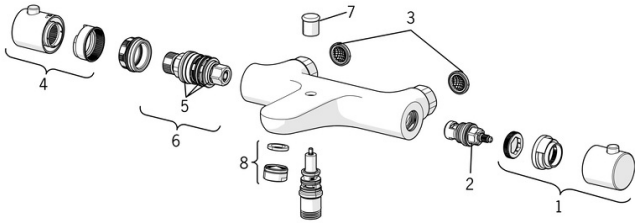

SP58372101

	Nom	Code
01	Croisillon d'ouverture	59914208
02	Tête, G1/2	59914111
03	Joint filtre, G3/4	59911076
04	Croisillon réglage de température	602062V
05	Joint torique	59914113
06	Cartouche thermostatique, 3.4	59914114
07	Inverseur	59912706
08	Aérateur, M24x1 D	59911829
N.I.	Écrou de connexion, G3/4, AF30	59902230
N.I.	Joint, 23.9x15.2x2	59902689
N.I.	Excentrique, G3/4xG1/2	59904793
N.I.	Rosaces	59904796
N.I.	Clapet anti-retour	59905714
N.I.	Nipple	59911075

© 2024 Hansa Armaturen GmbH - www.hansa.com - 02.04.2024