# 48080131 HANSAPRISMA ECO - Mitigeur de douche avec garniture

Sera arrêté 6/2024

EAN: 4015474259324
static.hansa.com/48080131

- Solutions de douche
- Thermostatique
- Montage mural
- Chrome
- Poignée de régulation de la température, Poignée de régulation du débit, Levier pour réaliser des économies d'eau
- Porte savon, Flexible de douche (1750 mm), Contrôle du débit Eco flow
- Classique – Jet d'eau régulier et doux, Rafraîchissant - Un jet d'eau puissant, qui active et rafraîchit le corps, Relaxant – Jet d'eau doux, agréable pour tout le corps
- Limiteur de température ajustable, Sécurité anti-brûlures à 38°C
- Cartouche thermostatique, Filtre(s) à impuretés, Cartouche céramique de débit, Valve(s) anti-retour
- Raccords excentriques, Rosaces de finition, Silencieux
- Corps en laiton DZR, Désinfection thermique selon DVGW W 551, Peut être raccourci
- Système anti-refoulement intégré pour une utilisation domestique (conforme à la norme DIN EN 1717)
- 3 jets

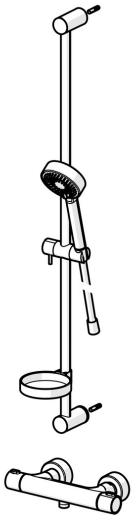

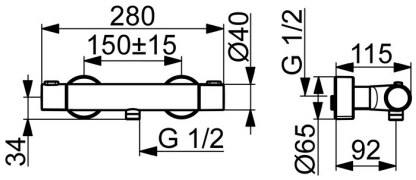


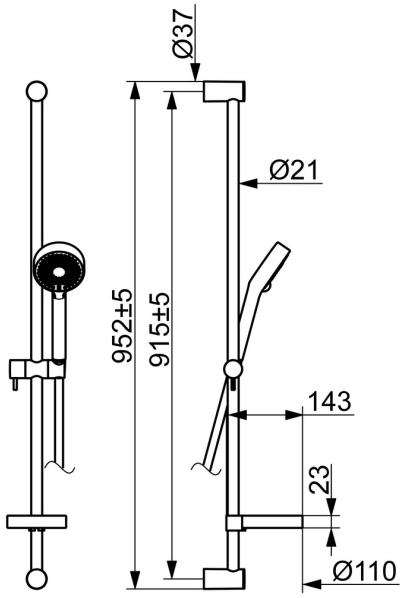

## Caractéristiques techniques

### Caractéristiques de débit

| | |
|---|---|
| Débit à 3 bar | **12.0 l/min** |

### Caractéristiques techniques

| | |
|---|---|
| Taille DN (diamètre nominal) | **DN15** |
| Alimentation en eau chaude | **max. +80°C** |
| Pression de service | **1-10 bar** |
| Largeur d'installation | **cc150 ± 15 mm** |
| Dispositif de protection (EN1717) | **EB** |

### Règlementations

| | |
|---|---|
| Norme EN | **EN 1111, EN 1112, EN 1113** |

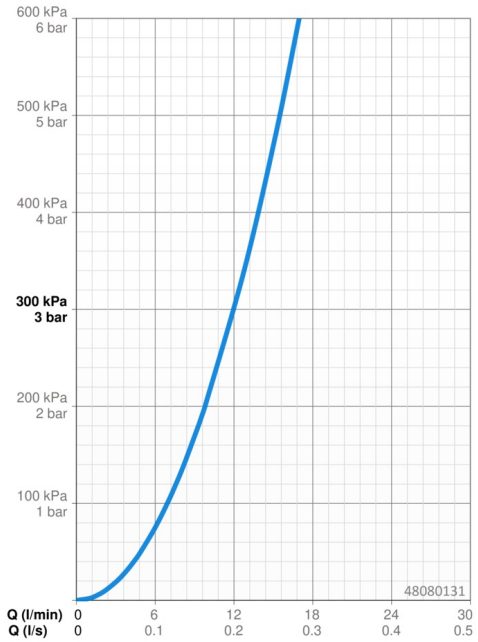


## Pièces de rechange

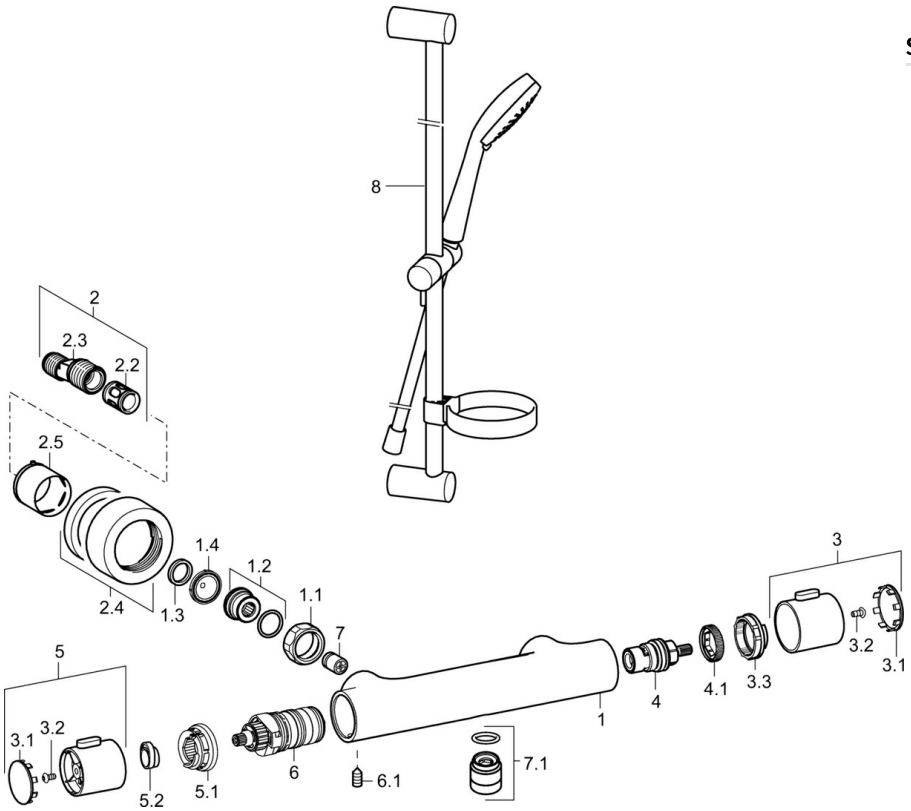


### SP58080101

| | Nom | Code |
|---|---|---|
| 1.1 | Écrou de connexion, G3/4, AF30 | 59902230 |
| 1.2 | Nipple | 59911075 |
| 1.3 | Joint, 23.9x15.2x2 | 59902689 |
| 1.4 | Joint filtre, G3/4 | 59911076 |
| 2 | Connecteur excentrique, G3/4xG1/2, DN15 | 59910254 |
| 2.2 | Silencieux | 59904792 |
| 2.4 | Rosaces | 59913432 |
| 2.5 | Rosace | 59912651 |
| 3 | Croisillon d'ouverture | 59913943 |
| 3.1 | Cache | 59913850 |
| 3.2 | Vis, M4x8 | 59913851 |
| 3.3 | Bague de réglage | 59913940 |
| 4 | Tête, G1/2, 180° | 59911103 |
| 4.1 | Anneau | 59913469 |
| 5 | Croisillon réglage de température | 59913938 |
| 5.1 | Temperature adjustment limiter | 59913937 |
| 5.2 | Locking screw, 38° | 59913919 |
| 6 | Cartouche thermostatique, 3.3 | 59913871 |
| 6.1 | Vis, M6x9.5 | 59901609 |
| 7 | Clapet anti-retour, DN10 (2016-) | 59914425 |
| 7.1 | Mamelon de fil, G1/2xM18x1 | 59911384 |

© 2024 Hansa Armaturen GmbH - www.hansa.com - 16.04.2024