46269103 HANSAPICO - Fertigmontageset für Wanne/Brause

EAN: 4015474236998
static.hansa.com/46269103

- Wanne & Dusche
- Einhebelmischer, Fertigmontageset
- Wandmontage für Unterputz-Einbaukörper
- Chrom
- Einhandbedienhebel/Griff, Hebel mit W+K-Kennzeichnung
- Druckumsteller
- Rosette soft edge, Rosette mit Schrauben
- B-Lock Verschluss-System (Bajonettverschluss)

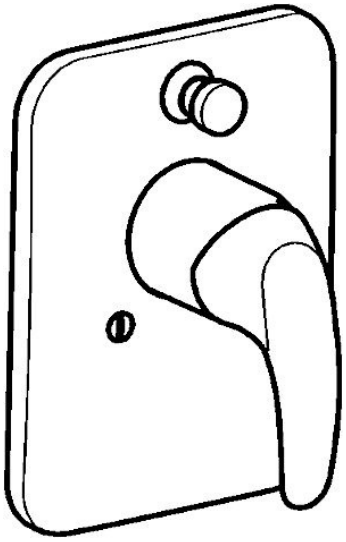

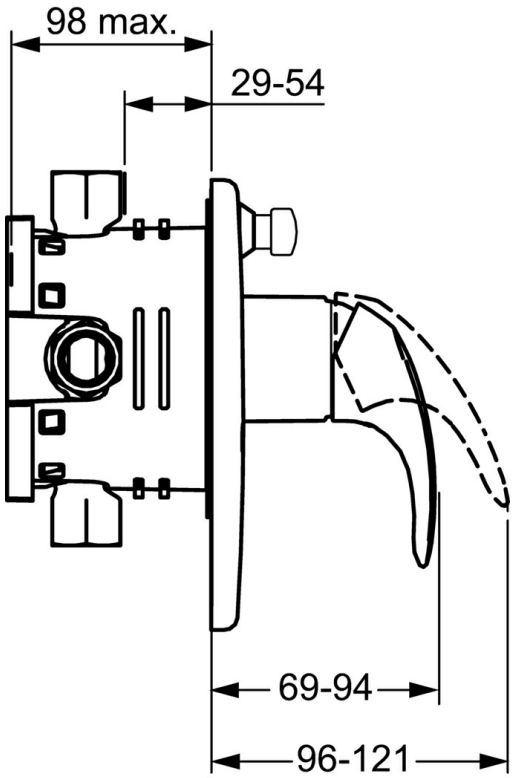

Technische Daten

Technische Eigenschaften

Warmwasserversorgung	**max. +80°C**
Arbeitsdruck	**0.5-10 bar**

Vorschriften

EN Standard	**EN 817**

Ersatzteile

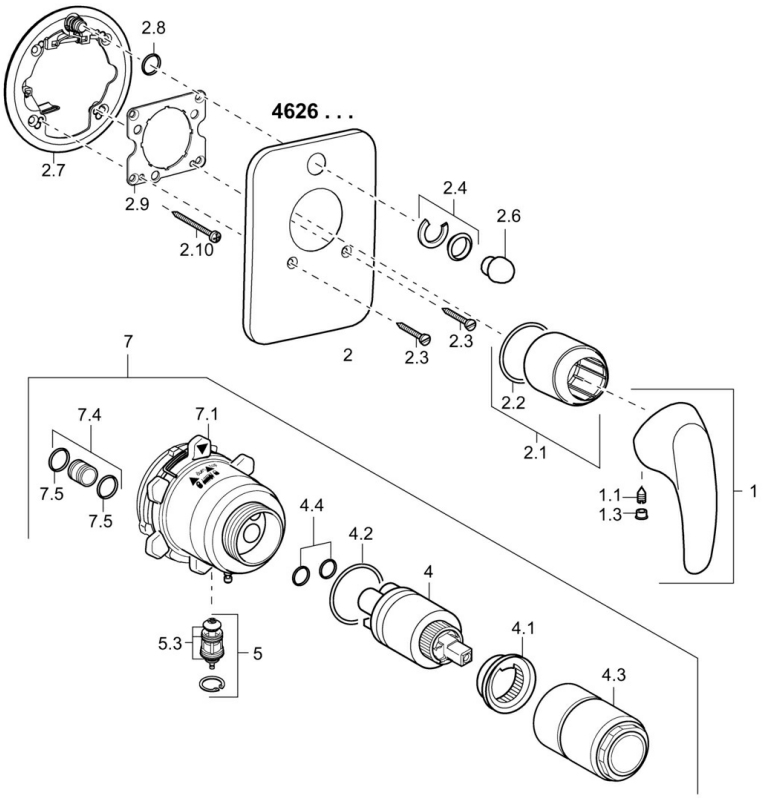

SP46269103

	Name	Art.-Nr.
1	Hebel	59913678
1.1	Schraube, M5x8, SW2.5	59904755
1.3	Dekorkappe Grau	59912112
2	Deckplatte Ausgelaufen	59912932
2.1	Abdeckhülse	59912511
2.2	O-Ring, 41x3	59913215
2.3	Schraube, M5x25	59912881
2.4	Begrenzungskappe	59912924
2.6	Druckknopf	59912926
2.7	PVC-Befestigungsplatte	59913048
2.8	O-Ring, d 7.65x1.78	59902337
2.9	Befestigungsplatte	59913034
2.10	Schraube, M4.5x80	59912890
4	Kartusche, 3.5 Eco	59912324
4	Kartusche, 3.5 Classic	59913075
4.1	Temperatur-Anschlagring	59912325
4.2	O-Ring, d 28.24x2.62 Ausgelaufen	59912590
4.3	Schraubhülse, M38x1	59912115
4.4	O-Ring, d 10.10x1.60 Ausgelaufen	59905072
5	Umsteller, automatisch	59912985
5.3	Dichtungskit Ausgelaufen	59912997
7	Funktionseinheit, H/C reversed	59912978
7	Funktionseinheit, 3.5 Ausgelaufen	59913379
7	Funktionseinheit, 3.5 (2011-) Ausgelaufen	59913380
7.1	Überwurfmutter	59912984
7.4	Anschlussnippel Ausgelaufen	59912983
7.5	O-Ring, d 14x2	59912982
N.I.	Verlängerungssatz, 20 mm	59912754