46062273 HANSAPICO - Waschtischbatterie

EAN: 4057304002243
static.hansa.com/46062273

- Waschtisch
- Einhebelmischer
- Standmontage
- Chrom
- Feststehender Auslauf
- PCA® konstante Durchflussleistung unabhängig vom Fließdruck
- Hebel mit W+K-Kennzeichnung, Einhandbedienhebel/Griff
- Temperaturbegrenzer, Heißwassersperre einstellbar (im Lieferumfang enthalten)
- ø 3.5 classic Steuerpatrone mit keramischen Dichtscheiben zur Wassermengen- und Temperatureinstellung
- Anschluss über flexible Druckschläuche
- Armaturenkörper aus entzinkungsbeständigem Messing (DZR), Rapid-Montagesystem
- Ohne Ablaufgarnitur, Ohne Zugstangenbohrung

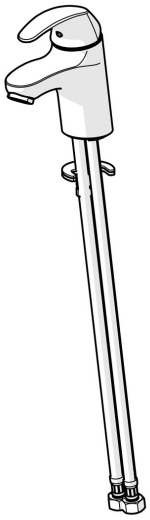

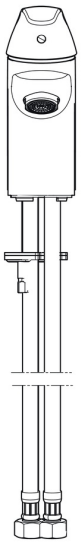

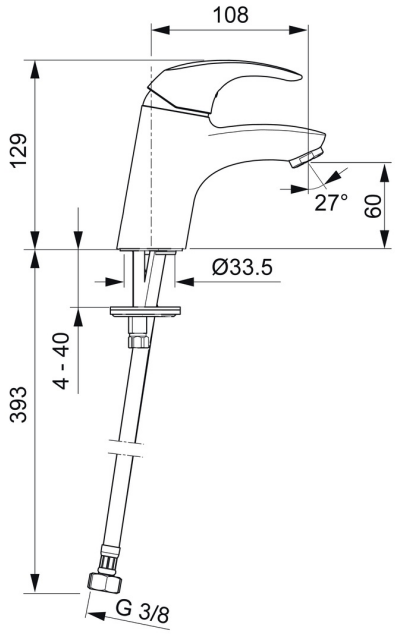

Technische Daten

Durchflusseigenschaften

Durchfluss bei 3 bar (mit Durchflussregler)	**6.0 l/min**

Technische Eigenschaften

DN-Größe (Nennmaß)	**DN15**
Warmwasserversorgung	**max. +70°C**
Arbeitsdruck	**1-10 bar**
Anschlussgröße	**G3/8**
Ausladung	**108 mm**
Sicherungseinrichtung (EN1717)	**AA**
Werkstoff	**Messing**

Vorschriften

EN Standard	**EN 817**
Geräuschklasse	**I (ISO 3822)**

Zulassungen und Deklarationen

KIWA	**K6116/08**

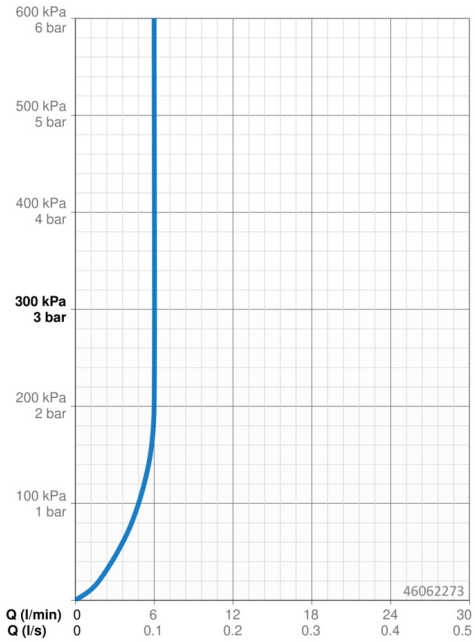

Ersatzteile

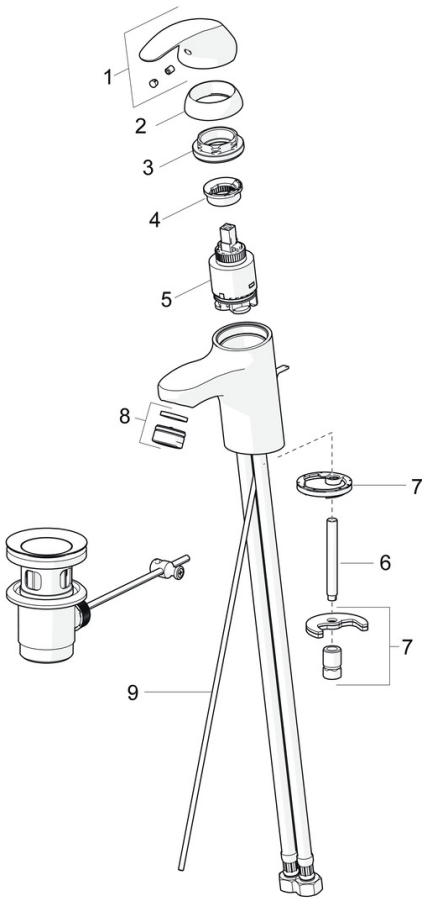

SP46042273

	Name	Art.-Nr.
01	Hebel	59913678
02	Abdeckkappe, 33x3 mm	59912504
03	Spann-Mutter, M40x1	1003409V
04	Temperatur-Anschlagring	59912325
05	Kartusche, 3.5 Classic	59913075
06	Befestigungsschraube, M8x1, L=140	59912474
07	Befestigungssatz	59910749
08	Luftsprudler, M24x1, 6 l/min	59913727
09	Zugstange mit Knopf	59913214
N.I.	Ablaufgarnitur, (2019-)	59914763