45822102 HANSARONDA - Auslauf Ausgelaufen

EAN: 4015474097193
static.hansa.com/45822102

- Zubehör
- Wandmontage
- Chrom

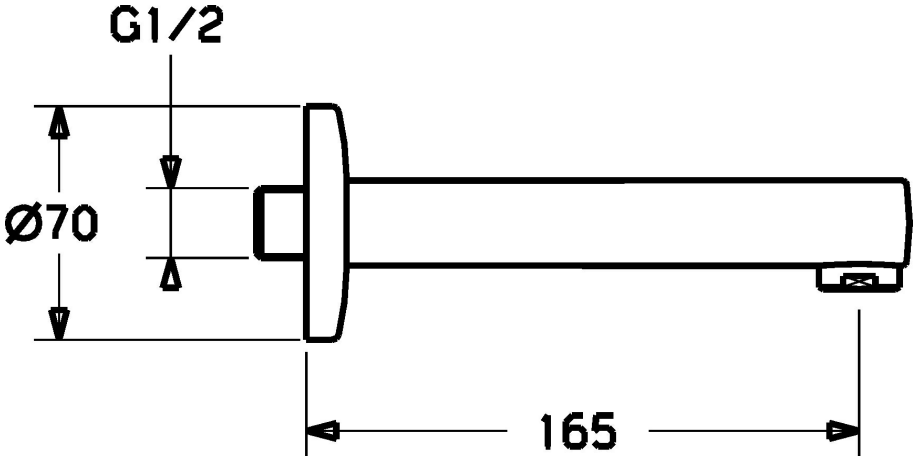

Technische Daten

Technische Eigenschaften

Warmwasserversorgung	**max. +80°C**
Arbeitsdruck	**0.5-10 bar**

Ersatzteile

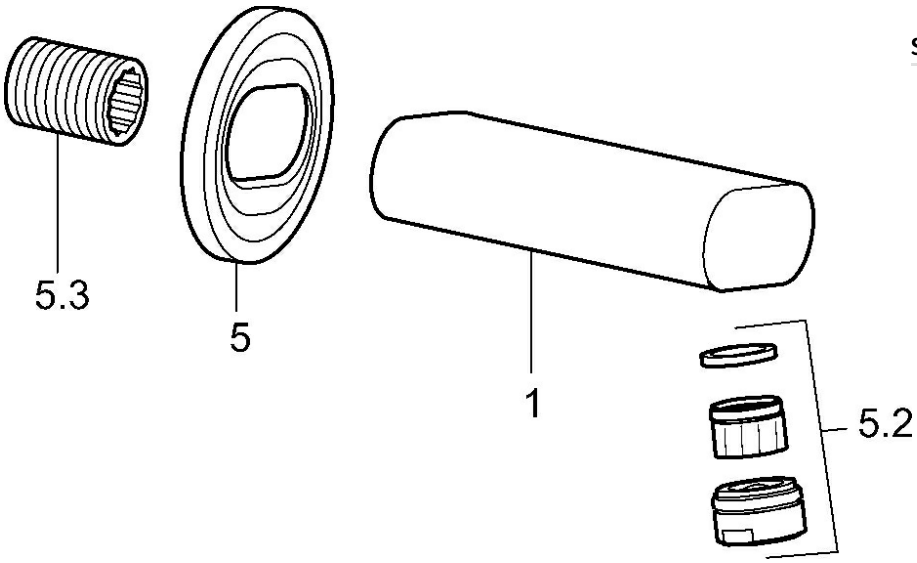

SP45822102

	Name	Art.-Nr.
5	Rosette Ausgelaufen	59912808
5.2	Luftsprudler, M24x1 B	59905872
5.3	Anschlussnippel	59905534

© 2024 Hansa Armaturen GmbH - www.hansa.com - 09.02.2024