45252209 HANSACLINICA Hybrid - Robinetterie de lavabo, 3 V, Bluetooth

EAN: 4057304019630
static.hansa.com/45252209

- Santé & soins
- Hybride, Alimentation par pile, Bluetooth®
- Montage sur plage
- Chrome
- Bec fixe
- Brise jet laminaire - sans adjonction d'air
- Levier monocommande, Levier étrier, Levier avec symbole C+F
- Limiteur de température et de débit
- Cartouche céramique de ø 40 mm pour contrôle de température et de débit
- Advanced PSD sensor, Électrovanne, Indicateur de batterie faible
- Raccordement par flexibles
- Corps en laiton DZR, Voies d'eau sans revêtement de nickel, Système de fixation rapide 3S, Paramètres du logiciel réglables via l'application Bluetooth

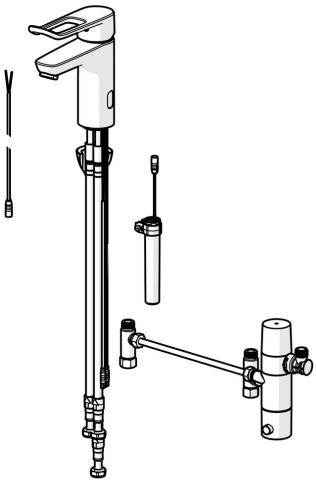

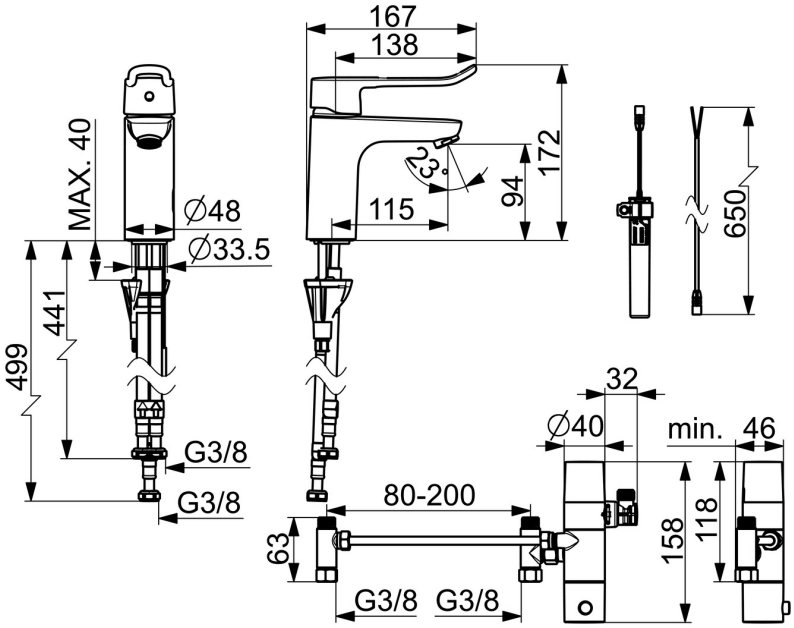

Caractéristiques techniques

Caractéristiques de débit

Débit à 3 bar	**6.0 l/min**
Perte de charge avec débit (0,1 l/s)	**3 bar**

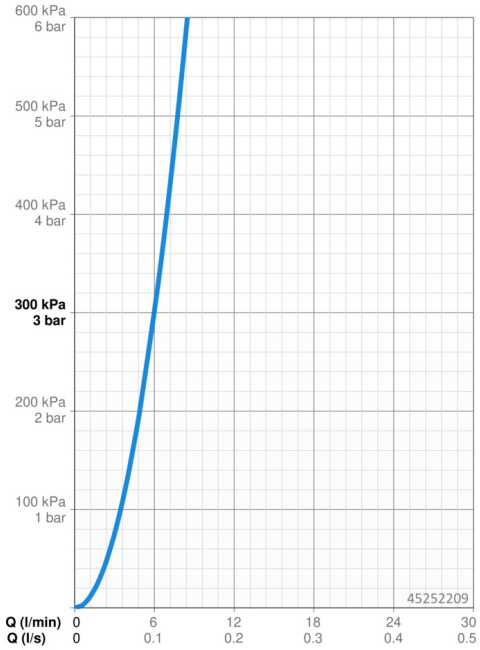

Caractéristiques techniques

Taille DN (diamètre nominal)	**DN6**
Alimentation en eau chaude	**max. +70°C**
Pression de service	**0.5-10 bar**
Taille de raccord	**G3/8**
Saillie	**115 mm**
Dispositif de protection (EN1717)	**EB**
Matériau	**brass**

Paramètres du logiciel

Temporisation de débit	**3 s (1-20 s)**
Rinçage automatique	**off (off/1-120 h)**
Durée de rinçage automatique	**30 s (1-1800 s)**
Durée max. d'écoulement	**10 s (1 - 1800 s)**

Caractéristiques électroniques

Raccordement électrique	**3 / 9 V**
Pile	**AA 1.5 V Lithium x 2**
Bluetooth version	**5.x (D060576)**

Règlementations

Directive EU	**CE Radio Equipment Directive 2014/53/EU , Low Voltage Directive 2014/35/EU , EMC Directive 2014/30/EU , RoHS Directive 2011/65/EU**
Norme EN	**EN 817, EN 15091, ETSI EN 301 489-1 V1.9.2 , ETSI EN 300 328 v2.2.2 , EN 61000-6-1:2007 , EN 61000-6-3:2007+A1:2011+AC:2012 , EN 60335-1:2012+A11+A13+A1+A14+A2+A15:2021, Part 19.11.4**
Classe acoustique	**I (ISO 3822)**
Indice de protection	**IP 55**

Pièces de rechange

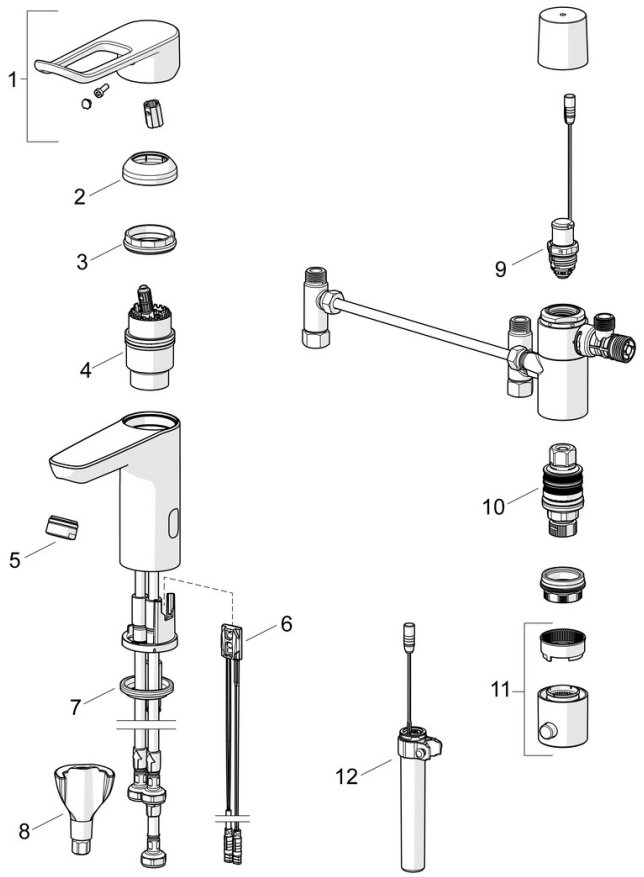

SP45252209

	Nom	Code
01	Levier long, L=162	59914716
02	Chape	59914478
03	Écrou de maintien, M42x1.5, SW 38	59914128
04	Cartouche, 4.0 Classic	59914129
05	Aérateur, M24x1 STD HC, 6 l/min Laminar	59914068
06	Sensor, 3/9 V, Bluetooth	1014212V
07	Bague	59914591
08	Ensemble de fixation	59914475
09	Valve magnétique, 3 V	59914338
10	Cartouche thermostatique, 3.4	59914114
11	Croisillon réglage de température	602062V
12	Boîtier à pile, complet	1013124V
N.I.	Piles, 1.5 V AA Lithium	59914136