451322830037 HANSAPINTO - Küchenarmatur

EAN: 4057304004322
static.hansa.com/451322830037

- Küche
- Einhebelmischer, Seitenbedient
- Standmontage
- Chrom
- Schwenkbarer Auslauf, Anschlag herausnehmbar
- CASCADE® Strahlregler
- Hebel mit W+K-Kennzeichnung, Einhandbedienhebel/Griff
- Temperaturbegrenzer, Heißwassersperre einstellbar (im Lieferumfang enthalten)
- ø 4.0 Steuerpatrone mit keramischen Dichtscheiben zur Wassermengen- und Temperatureinstellung
- Anschluss über flexible Druckschläuche
- HANSA 3S-Installation: System für sichere und schnelle Montage

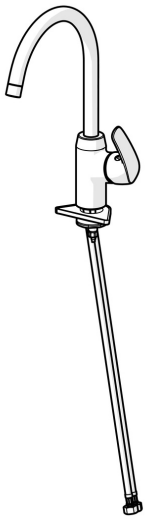

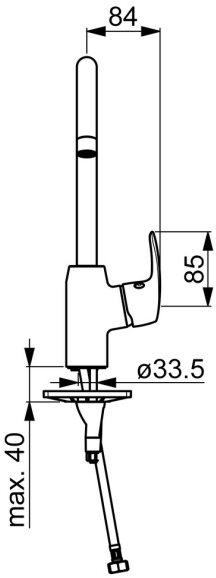

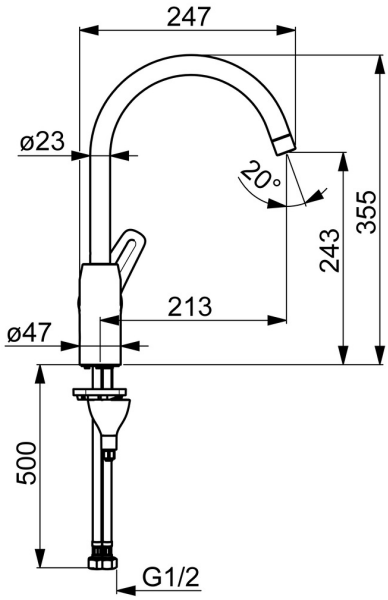

© 2024 Hansa Armaturen GmbH - www.hansa.com - 03.04.2024

Technische Daten

Durchflusseigenschaften

Durchfluss bei 3 bar	**7.5 l/min**

Technische Eigenschaften

DN-Größe (Nennmaß)	**DN15**
Warmwasserversorgung	**max. +70°C**
Arbeitsdruck	**0.5-10 bar**
Anschlussgröße	**G3/8**
Ausladung	**213 mm**
Werkstoff	**Messing**

Vorschriften

EN Standard	**EN 817**
Geräuschklasse	**I (ISO 3822) Oras lab.**

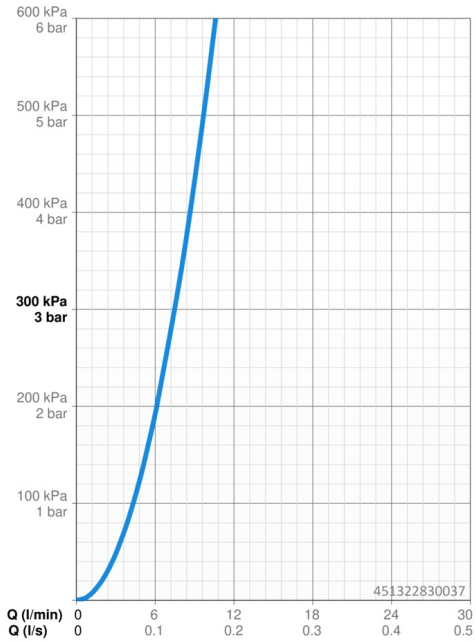

Ersatzteile

SP451322830037

	Name	Art.-Nr.
1	Luftsprudler, M22x1 STD CC A	59914436
2	Auslauf hoch, L=208 Ausgelaufen	59914498
3	Begrenzer für Schwenkauslauf, 120° Ausgelaufen	59914429
4	Begrenzer für Schwenkauslauf, 60°/0°	59914264
5	Auslaufdichtung	59914266
6	Kartusche, 4.0 Classic	59914129
7	Spann-Mutter, M42x1.5, SW 38	59914128
8	Abdeckkappe Ausgelaufen	59914454
9	Hebel Ausgelaufen	59914480
10	Bodendichtung	59914591
11	PVC-Befestigungsplatte	59910008
12	Befestigungsschraube, M8x1, L=130	59914474
13	Befestigungssatz	59914475
N.I.	Schraube, M4x8	59914512
N.I.	Dekorkappe	59914513