45052283 HANSAPINTO - Wastafelkraan

EAN: 4057304003080
static.hansa.com/45052283

- Wastafel
- Eengreeps, Bidetta
- Wastafelmontage
- Chroom
- Vaste uitloop
- PCA® mousseur voor een drukonafhankelijke doorstroom, CASCADE® mousseur
- Hendel met warm-koud-aanduiding, Eengreeps bediend
- Handdouche, Douchehouder, Doucheslang (1750 mm)
- Bidetta handdouche
- Temperatuurbegrenzer
- ø 40 mm keramisch binnenwerk voor debiet en temperatuur instelling
- Flexibele aansluitslang(en)
- 3S-installatie, Kraanhuis gemaakt van DZR messing
- Zonder afvoergarnituur
- Ingebouwde beveiliging tegen terugstromen Voor gebruik in huis (conform DIN EN 1717)

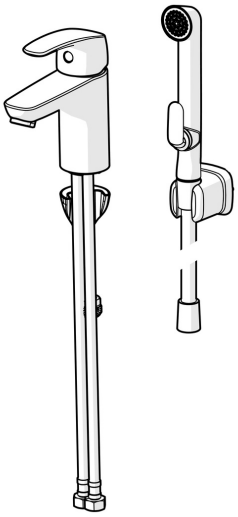

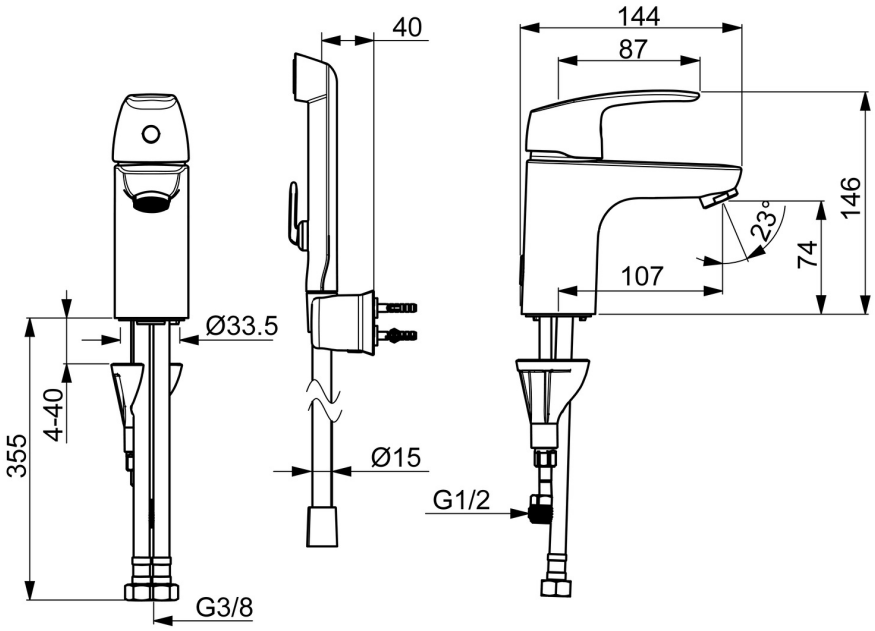

© 2024 Hansa Armaturen GmbH - www.hansa.com - 03.04.2024

Technische gegevens

Doorstromingseigenschappen

Doorstroomhoeveelheid bij 3 bar	**9.0 l/min**
Doorstroomhoeveelheid bij 3 bar (met debietregelaar)	**6.0 l/min**

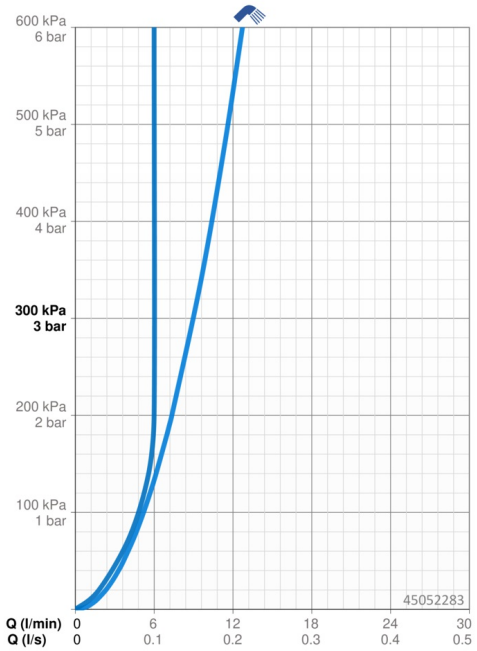

Technische eigenschappen

DN-maat	**DN15**
Warmwatertoevoer	**max. +70°C**
Werkdruk	**0.5-10 bar**
Aansluitmaat	**G3/8**
Projection	**107 mm**
Terugstroom beveiliging (EN1717)	**HC**
Materiaal	**brass**

Voorschriften

EN-norm	**EN 817, EN 1113**

Toestemmingen en Verklaringen

EPD	**S-P-06391**

Duurzaamheid

EPD module A1 (kg CO2 eq.)	**7,79**
EPD module A2 (kg CO2 eq.)	**0,37**
EPD module A3 (kg CO2 eq.)	**0,74**
EPD module A1-A3 (kg CO2 eq.)	**8,90**
EPD module A4 (kg CO2 eq.)	**0,25**
EPD module B7 (kg CO2 eq.)	**1854,00**
EPD module C2 (kg CO2 eq.)	**0,02**
EPD module C3 (kg CO2 eq.)	**0,02**
EPD module C4 (kg CO2 eq.)	**0,07**
EPD module D (kg CO2 eq.)	**-6,33**

© 2024 Hansa Armaturen GmbH - www.hansa.com - 03.04.2024

Reserveonderdelen

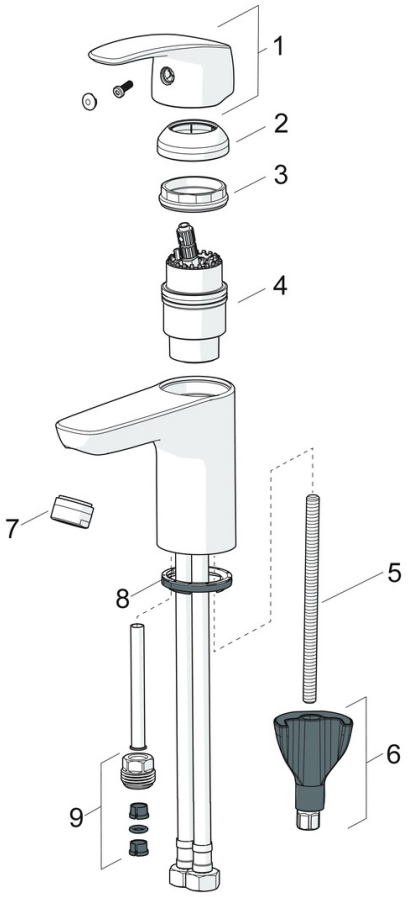

SP45052283

	Naam	Code
01	Hendel Chroom	59914453
02	Kap Chroom	59914478
03	Schroefring, M42x1.5, SW 38	59914128
04	Binnenwerk, 4.0 Classic	59914129
05	Bevestigingsschroeven, M8x1, L=130	59914474
06	Bevestigingsset	59914475
07	Mousseur, M24x1, 6 l/min Chroom	59914476
08	Wasser	59914591
09	Nippel Stopgezet	59914133
N.I.	Flexibele aansluitingen, L=375, G3/8-M10x1	59914188
N.I.	Wastegarnituur, (2019-) Chroom	59914764

© 2024 Hansa Armaturen GmbH - www.hansa.com - 03.04.2024