44892183 HANSALIGNA - Afwerkset voor wastafelkraan

EAN: 4057304014772
static.hansa.com/44892183

- Wastafel
- Eengreeps, Afbouwset
- Wandmontage voor inbouwunit
- Chroom
- Vaste uitloop
- PCA® mousseur voor een drukonafhankelijke doorstroom, CACHÉ® mousseur geïntegreerd in kraanhuis
- Eengreeps bediend, Hendel met warm-koud-aanduiding
- Vierkante rozet, Huls

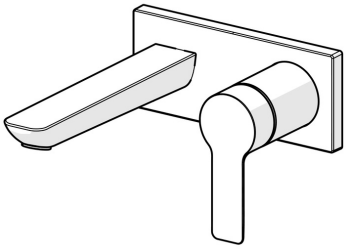

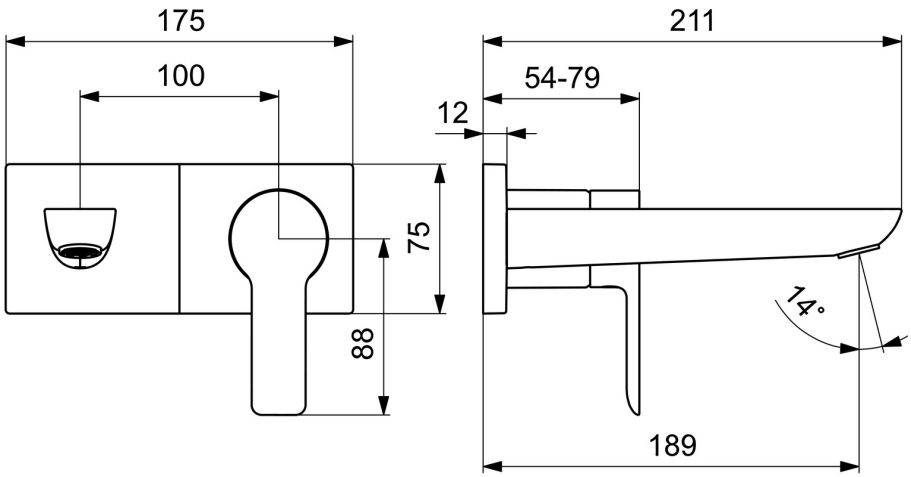

Technische gegevens

Doorstromingseigenschappen

Doorstroomhoeveelheid bij 3 bar (met debietregelaar)	**6.0 l/min**

Technische eigenschappen

DN-maat	**DN 15**
Warmwatertoevoer	**max. +80°C**
Werkdruk	**0.5-10 bar**
Projection	**190 mm**
Terugstroom beveiliging (EN1717)	**AA**
Materiaal	**brass**

Voorschriften

EN-norm	**EN 817**
Geluidsklasse	**I (ISO 3822)**

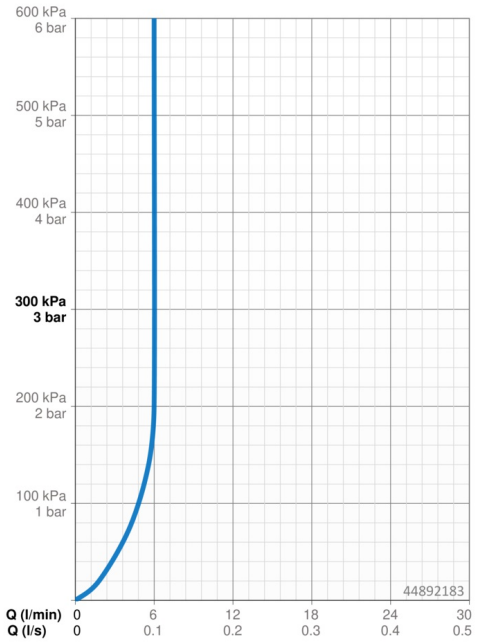

Reserveonderdelen

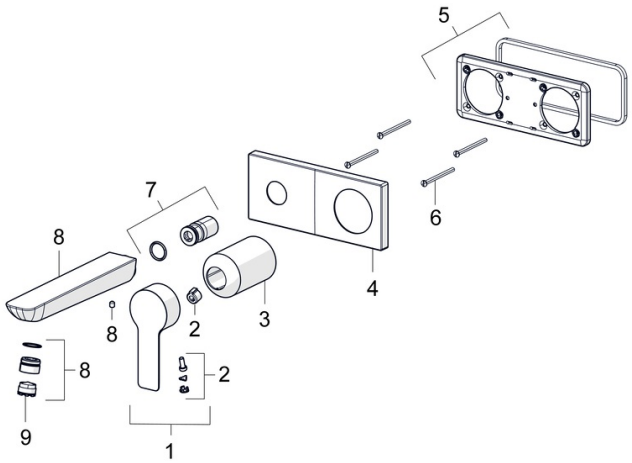

SP44892183

	Naam	Code
01	Hendel Chroom	1004277V
02	Sierdop	59914573
03	Rosassen Chroom	59914572
04	Afdekplaat, 175x75 Chroom	59913866
05	Cover plate holder	59913697
06	Schroef, M4x55	59913698
07	Schroefmof, G1/2	59913865
08	Uitloop, L=180 Chroom	59913730
09	Mousseur, M18.5x1, TJ	59913366

© 2024 Hansa Armaturen GmbH - www.hansa.com - 25.04.2024