44892103 HANSALIGNA - Fertigset für Waschtisch-Batterie

Ausgelaufen

EAN: 4015474256965
static.hansa.com/44892103

- Waschtisch
- Einhebelmischer, Fertigmontageset
- Wandmontage für Unterputz-Einbaukörper
- Chrom
- Feststehender Auslauf
- PCA® konstante Durchflussleistung unabhängig vom Fließdruck, CACHÉ® Strahlregler, ohne Mundstück direkt in den Armaturenauslauf geschraubt
- Einhandbedienhebel/Griff, Hebel mit W+K-Kennzeichnung
- Rosette eckig, Hülse

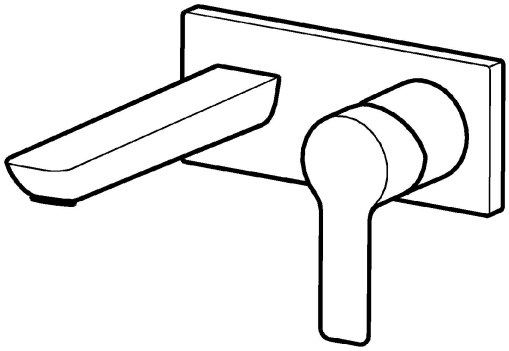

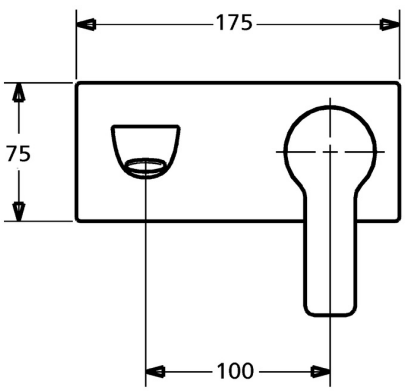

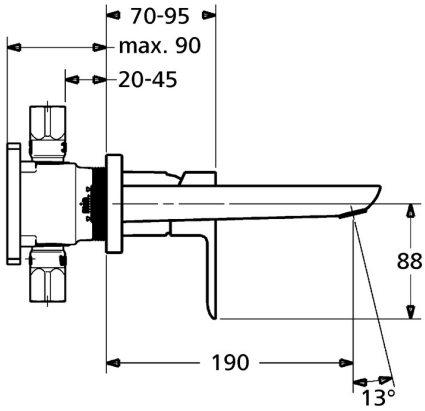

Technische Daten

Durchflusseigenschaften

Durchfluss bei 3 bar (mit Durchflussregler)	**6.0 l/min**

Technische Eigenschaften

DN-Größe (Nennmaß)	**DN15**
Warmwasserversorgung	**max. +80°C**
Arbeitsdruck	**0.5-10 bar**
Ausladung	**190 mm**
Werkstoff	**Messing**

Vorschriften

EN Standard	**EN 817**

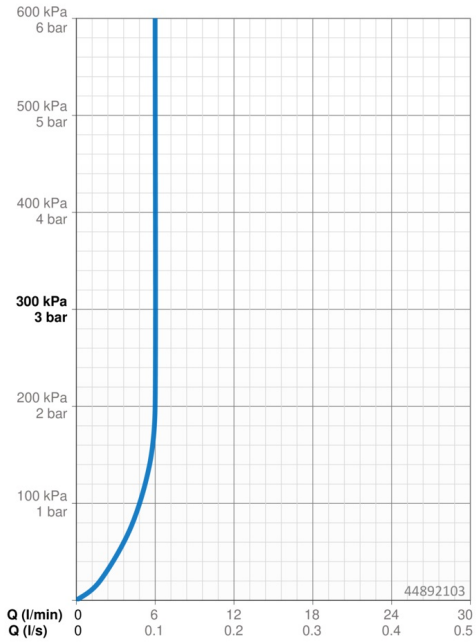

Ersatzteile

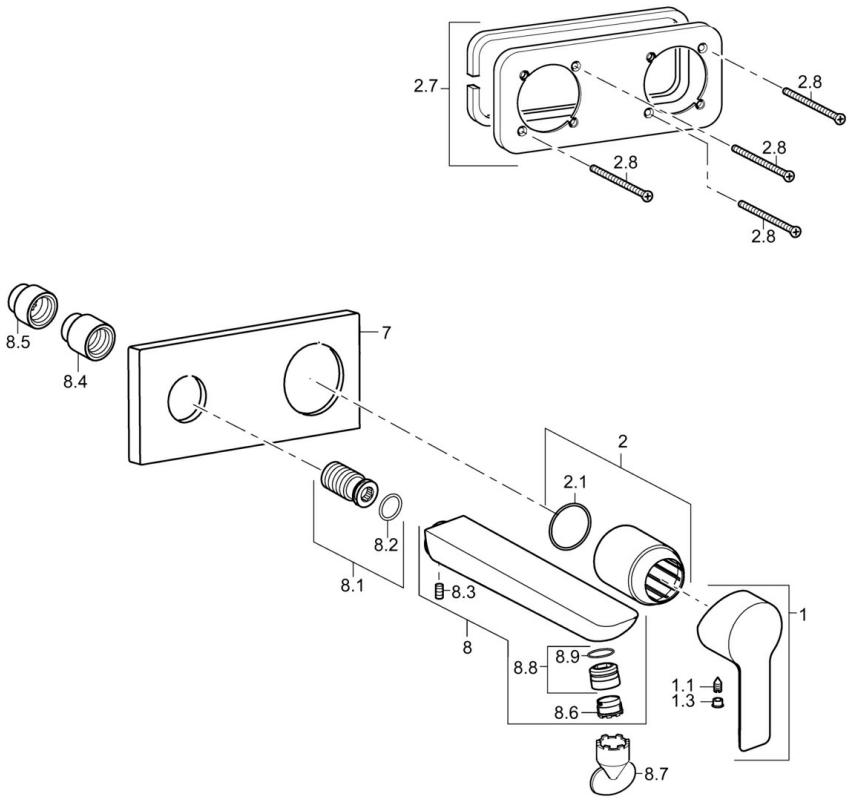

SP44892103

	Name	Art.-Nr.
1	Hebel	59913650
1.1	Schraube, M5x8, SW2.5	59904755
1.3	Dekorkappe Grau	59912112
2	Abdeckhülse	59912511
2.1	O-Ring, 41x3	59913215
2.7	Deckplatte Halter	59913697
2.8	Schraube, M4x55	59913698
7	Deckplatte, 175x75	59913866
8	Auslauf, L=180	59913730
8.1	Gewindehülse, G1/2	59913865
8.3	Schraube, M5x6, SW2.5	59912617
8.4	Verlängerungsschraubensatz, G1/2, SW12, 20 mm	59913864
8.5	Verlängerungsschraubensatz, G1/2, SW12, 15 mm	59913863
8.6	Luftsprudler, M18.5x1, TJ	59913366
8.7	Schlüssel für Luftsprudler, M18.5	59913367
8.8	Montagering für Luftsprudler	59913654