44882183 HANSARONDA - Fertigset für Waschtisch-Batterie

EAN: 4057304014796
static.hansa.com/44882183

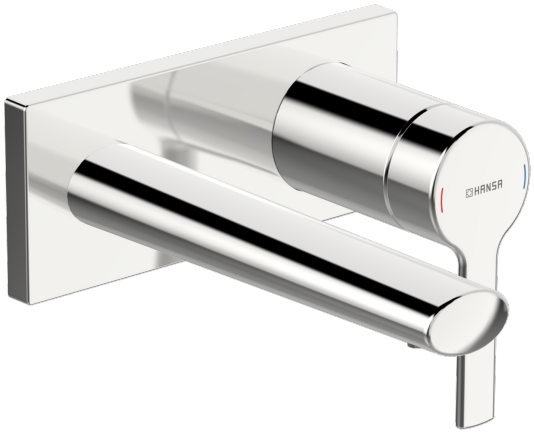

- Waschtisch
- Einhebelmischer, Fertigmontageset
- Wandmontage für Unterputz-Einbaukörper
- Chrom
- Feststehender Auslauf
- PCA® konstante Durchflussleistung unabhängig vom Fließdruck, CACHÉ® Strahlregler, ohne Mundstück direkt in den Armaturenauslauf geschraubt
- Einhandbedienhebel/Griff, Hebel mit W+K-Kennzeichnung
- Rosette eckig, Hülse

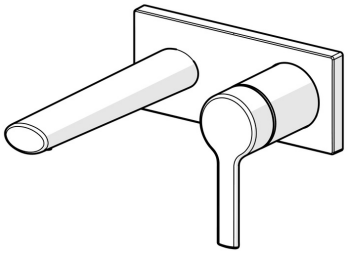

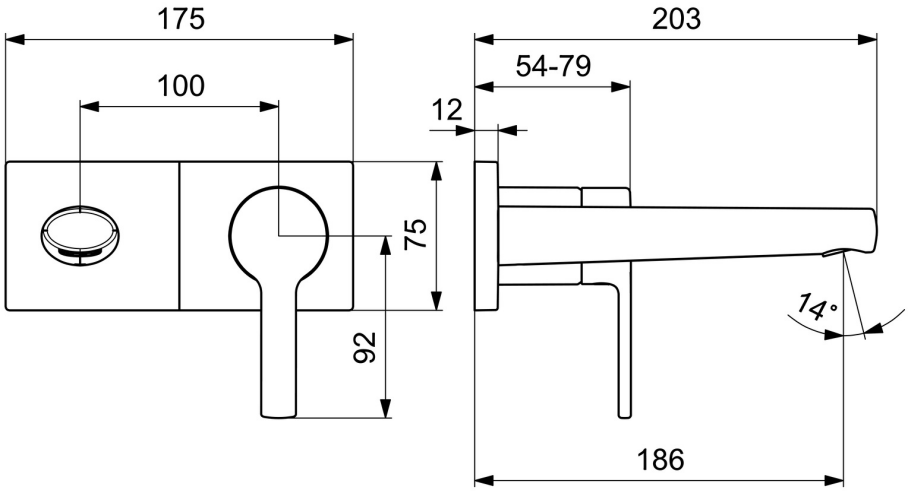

Technische Daten

Durchflusseigenschaften

Durchfluss bei 3 bar (mit Durchflussregler)	**6.0 l/min**

Technische Eigenschaften

DN-Größe (Nennmaß)	**DN 15**
Warmwasserversorgung	**max. +80°C**
Arbeitsdruck	**0.5-10 bar**
Ausladung	**186 mm**
Sicherungseinrichtung (EN1717)	**AA**
Werkstoff	**Messing**

Vorschriften

EN Standard	**EN 817**
Geräuschklasse	**I (ISO 3822)**

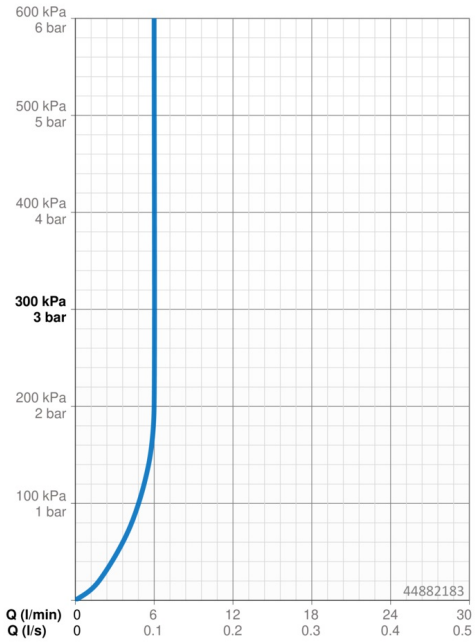

Ersatzteile

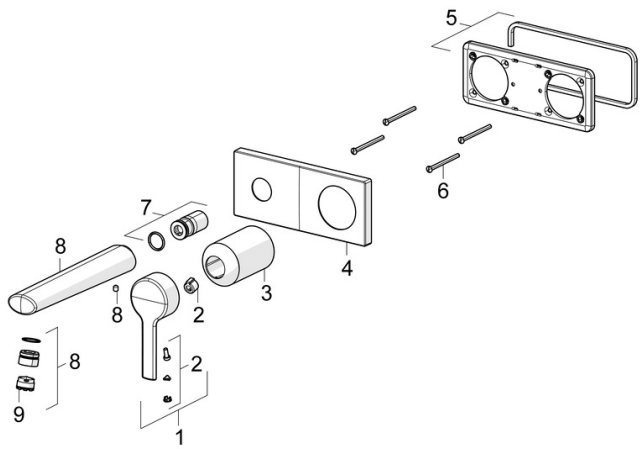

SP44882183

	Name	Art.-Nr.
01	Hebel	1004279V
02	Dekorkappe	59914573
03	Abdeckhülse	59914572
04	Deckplatte, 175x75	59913866
05	Deckplatte Halter	59913697
06	Schraube, M4x55	59913698
07	Gewindehülse, G1/2	59913865
08	Auslauf, L=180	59913765
09	Luftsprudler, M18.5x1, TJ	59913366