44875000 HANSALIGNA - Mitigeur bain-douche avec garniture, 230/12 V

EAN: 4057304004919
static.hansa.com/44875000

- Baignoire et douche
- Thermostatique, Kit de finition
- Montage mural encastré
- Chrome
- Cartouche thermostatique
- Unité de contrôle externe
- Rosace carrée

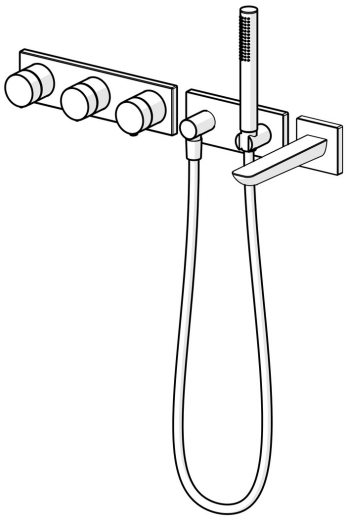

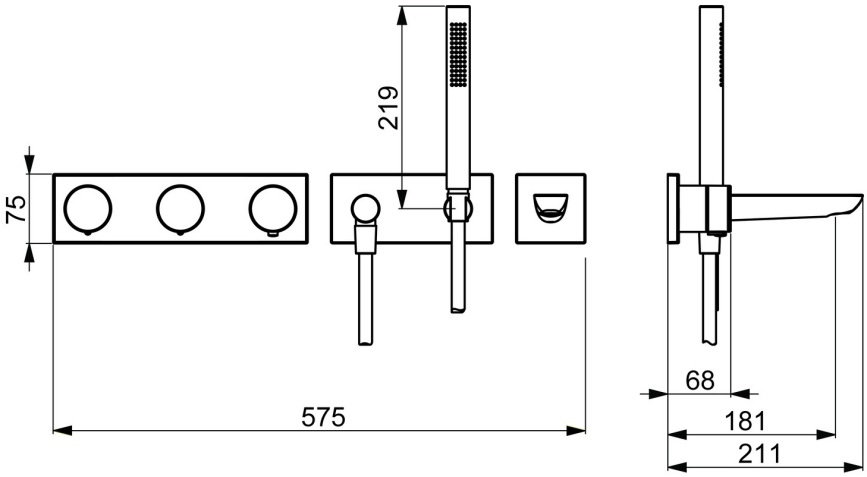

Caractéristiques techniques

Caractéristiques de débit

Débit à 3 bar	**21.0 / 21.0 l/min**

Caractéristiques techniques

Taille DN (diamètre nominal)	**DN15**
Alimentation en eau chaude	**max. +70°C**
Pression de service	**1-10 bar**

Caractéristiques électroniques

Raccordement électrique	**230/12 V**

Règlementations
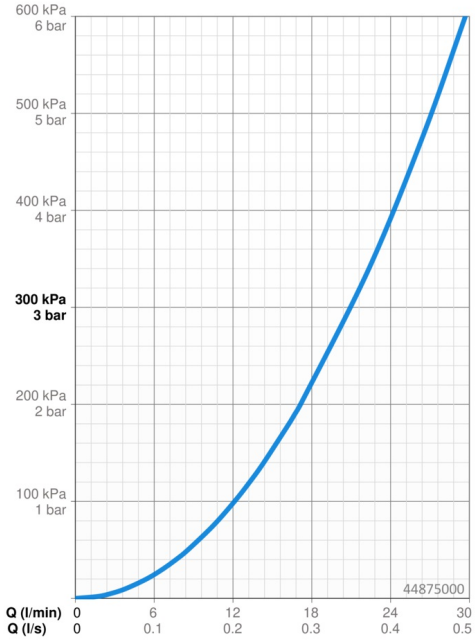
Norme EN	**EN 1111**