44874001 HANSADESIGNO - Mitigeur bain-douche avec garniture, 230/12 V

EAN: 4057304006968
static.hansa.com/44874001

- Baignoire et douche
- Thermostatique, Kit de finition
- Montage mural encastré
- Chrome
- Cartouche thermostatique
- Rosace carrée
- Temps de remplissage: 10 min (0 - 20 min)

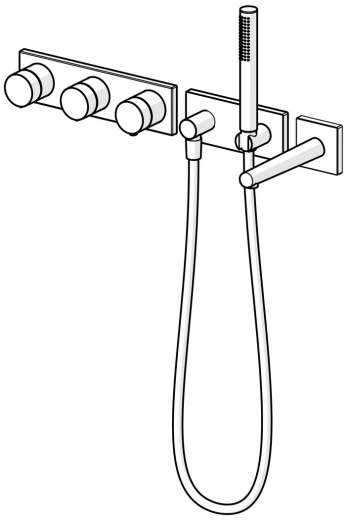

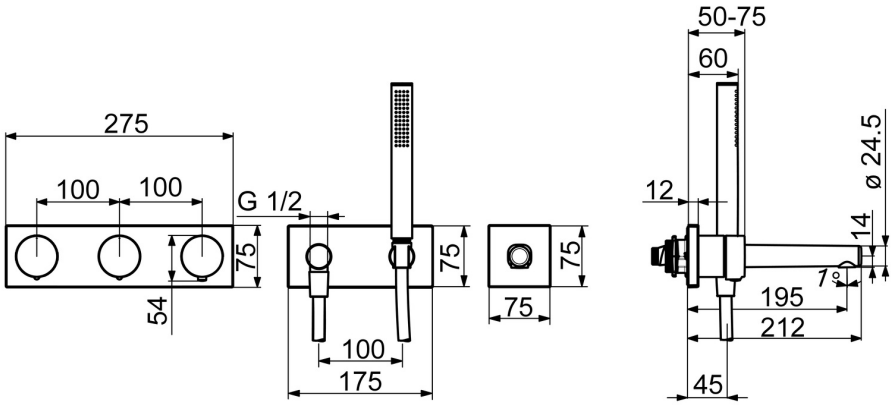

Caractéristiques techniques

Caractéristiques de débit

Débit à 3 bar	**20.4 / 12.0 l/min**
Perte de charge avec débit (0,2 l/s)	**0.8 bar**
Perte de charge avec débit (0,3 l/s)	**3 bar**

Caractéristiques techniques

Taille DN (diamètre nominal)	**DN15**
Alimentation en eau chaude	**max. +70°C**
Pression de service	**0.5-10 bar**
Matériau	**brass**

Paramètres du logiciel

Durée max. d'écoulement	**8 min**

Caractéristiques électroniques

Raccordement électrique	**230/12 V**

Règlementations

Directive EU	**CE Low Voltage Directive 2014/35/EU , EMC Directive 2014/30/EU , RoHS Directive 2011/65/EU**
Norme EN	**EN 1111 , EN 15091, ETSI EN 301 489-1 V1.9.2 , ETSI EN 300 328 v2.2.2 , EN 61000-6-1:2007 , EN 61000-6-3:2007+A1:2011+AC:2012 , EN 60335-1:2012+A11+A13+A1+A14+A2+A15:2021, Part 19.11.4**
Classe acoustique	**I (ISO 3822)**
Indice de protection	**IP 55 / transformer IP 40**

Certificats et normes
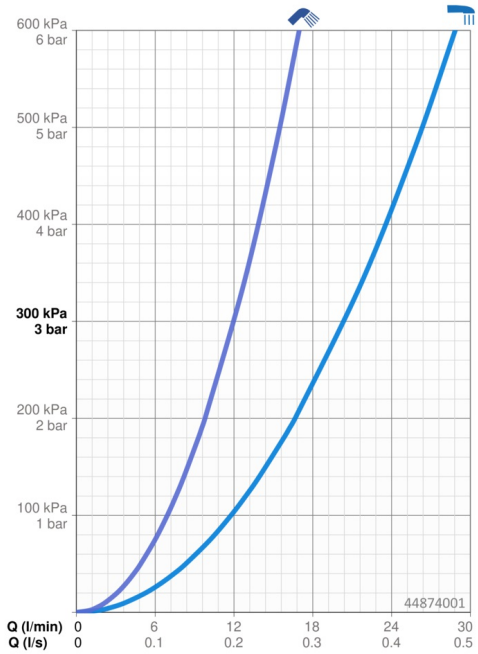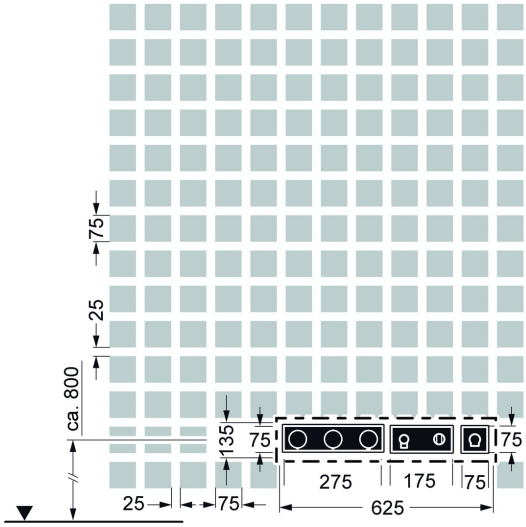
Déclaration de conformité	**LVD**