44860031 HANSAMATRIX - Corps pour mitigeur douche encastré

EAN: 4057304007507
static.hansa.com/44860031

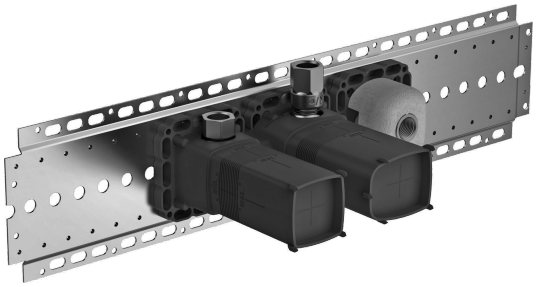

- Solutions de douche
- Encastré
- Montage mural encastré
- Inverseur à tourner
- Film de protection pour cloison sèche, Box de montage et protection

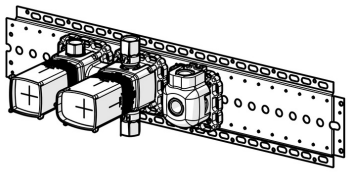

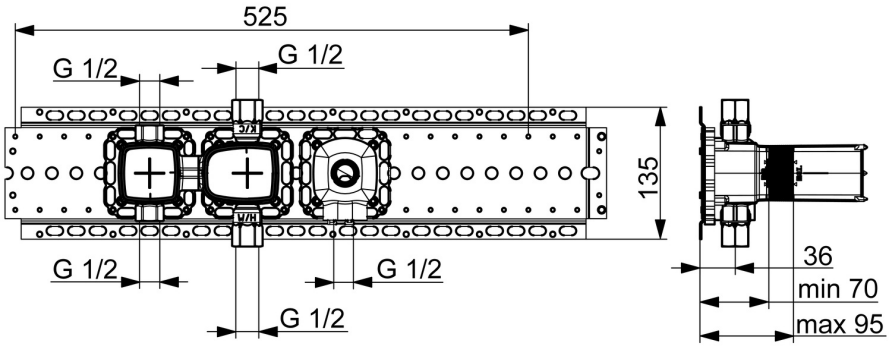

Caractéristiques techniques

Caractéristiques de débit

Débit à 3 bar	**12.0 l/min**
Perte de charge avec débit (0,2 l/s)	**3 bar**

Caractéristiques techniques

Taille DN (diamètre nominal)	**DN15**
Alimentation en eau chaude	**max. +80°C**
Pression de service	**1-10 bar**
Matériau	**brass**

Règlementations
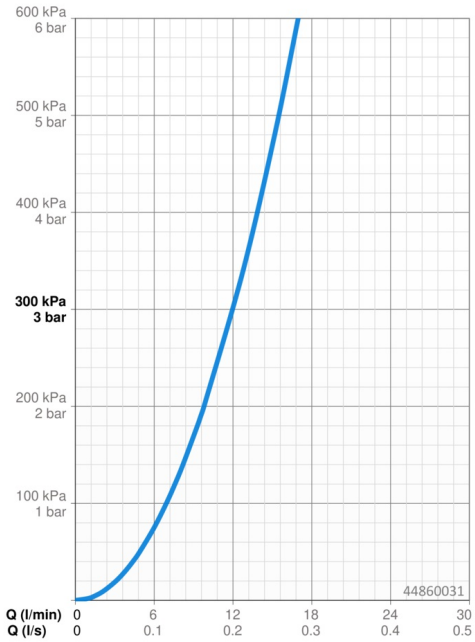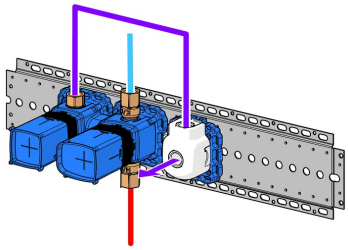
Norme EN	**EN 1111**
Classe acoustique	**I (ISO 3822)**