44860031 HANSAMATRIX - UP-Rohbauset Brausearmatur Ausgelaufen

EAN: 4057304007507
static.hansa.com/44860031

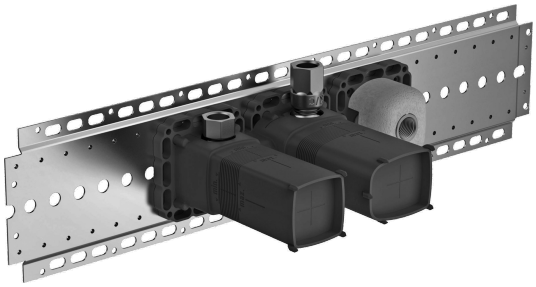

- Dusche
- Unterputz Einbaukörper
- Wandmontage für Unterputz-Einbaukörper
- Drehumsteller, druckunabhängig
- Dichtmanschette für Trockenausbau, Montagebox und Bauschutzkappe

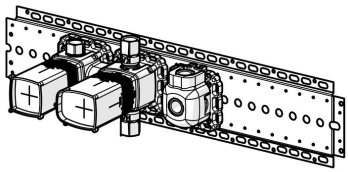

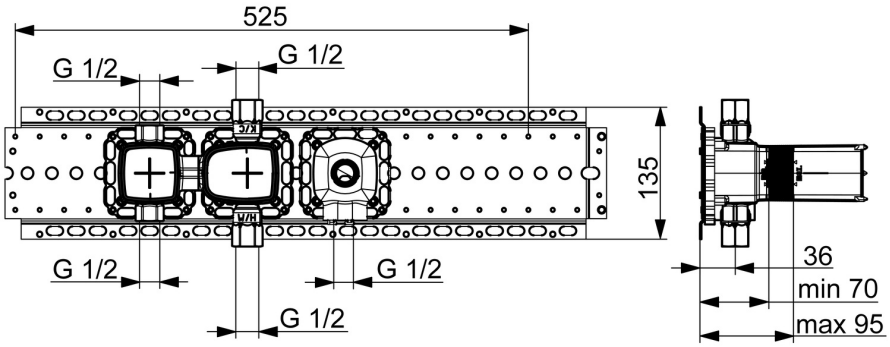

Technische Daten

Durchflusseigenschaften

Durchfluss bei 3 bar	**12.0 l/min**
Druckverlust bei einem Durchfluss von 0,2 l/s	**3 bar**

Technische Eigenschaften

DN-Größe (Nennmaß)	**DN15**
Warmwasserversorgung	**max. +80°C**
Arbeitsdruck	**1-10 bar**
Werkstoff	**Messing**

Vorschriften
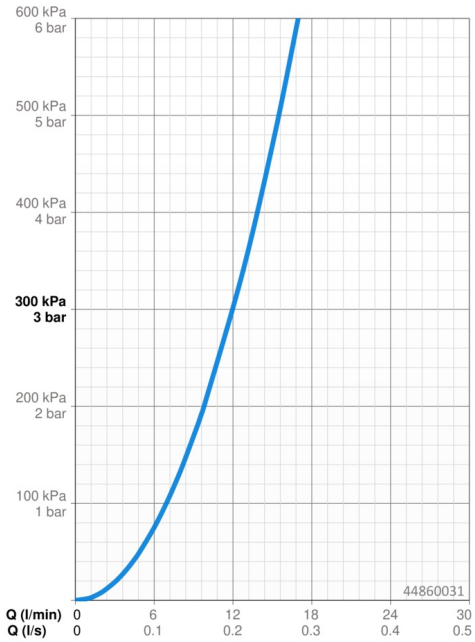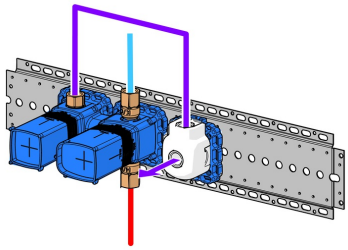
EN Standard	**EN 1111**
Geräuschklasse	**I (ISO 3822)**