447802110037 HANSA - Set de douche, L=650

EAN: 4015470030477
static.hansa.com/447802110037

- Solutions de douche
- Montage mural
- Chrome

- Douchette, Barre de douche, Support de douchette réglable, Porte savon, Flexible de douche (1750 mm), Technologie de protection anti calcaire
- Relaxant – Jet d'eau doux, agréable pour tout le corps
- 1 jet

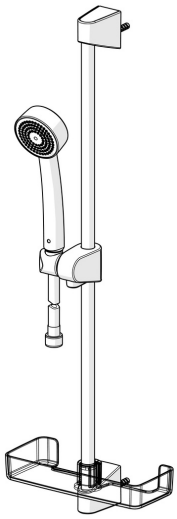

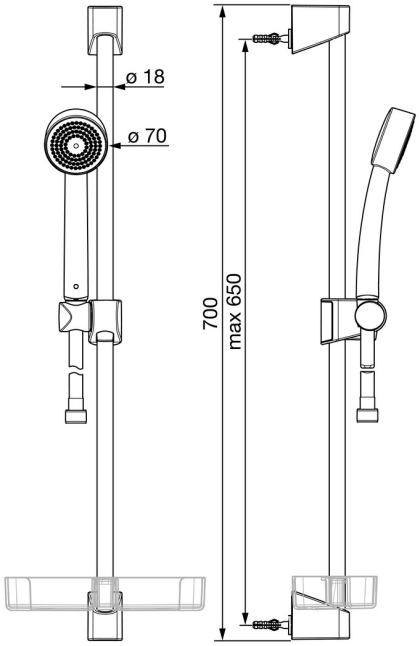

Caractéristiques techniques

Caractéristiques de débit

Débit à 3 bar (avec limiteur de débit)	**9.0 l/min**

Caractéristiques techniques

Taille DN (diamètre nominal)	**DN15**
Alimentation en eau chaude	**max. +65°C**
Pression de service	**0.5-5 bar**
Taille de raccord	**G1/2**
Diamètre	**18 mm**
Longueur/hauteur	**650 mm**
Matériau	**Composite**

Règlementations

Norme EN	**EN 1112, EN 1113**

Certificats et normes
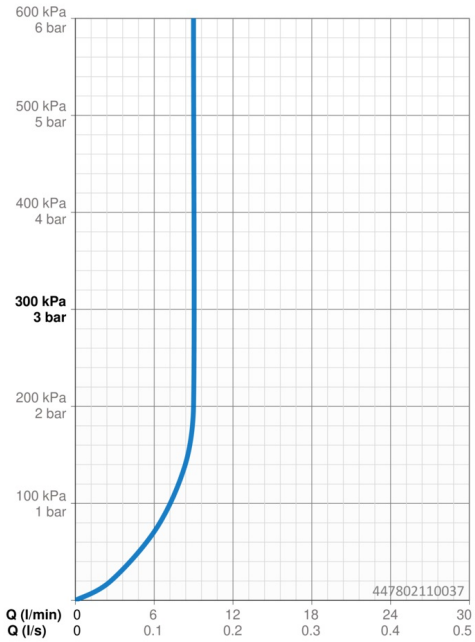
Déclaration de conformité	**DoC**