44740100 HANSABASICJET - Rain shower, d 200 mm

EAN: 4057304015151
static.hansa.com/44740100

- Solutions de douche
- Equipement auxiliaire
- Chrome
- Joint sphérique, Technologie de protection anti calcaire
- Pluie - Jet d'eau régulier et puissant
- Filetage interne
- 1 jet

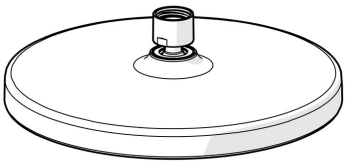

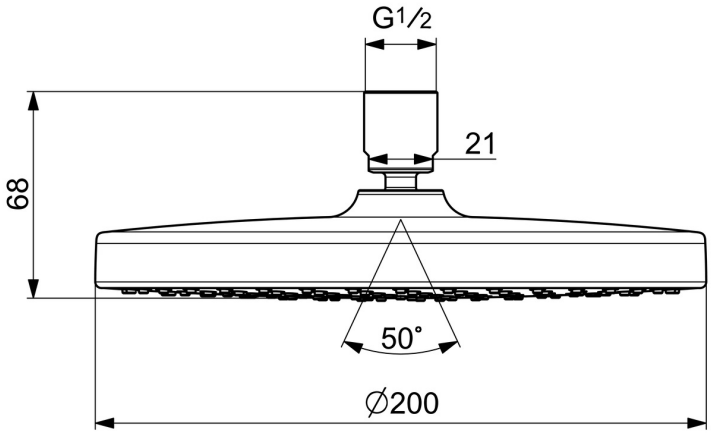

Caractéristiques techniques

Caractéristiques de débit

Débit à 3 bar	**15.0 l/min**
Débit à 3 bar (avec limiteur de débit)	**9.0 l/min**

Caractéristiques techniques

Alimentation en eau chaude	**max. +65°C**
Pression de service	**0.5-10 bar**
Taille de raccord	**G1/2**
Matériau	**Composite**

Règlementations

Norme EN	**EN 1112**
Classe acoustique	**I (ISO 3822)**

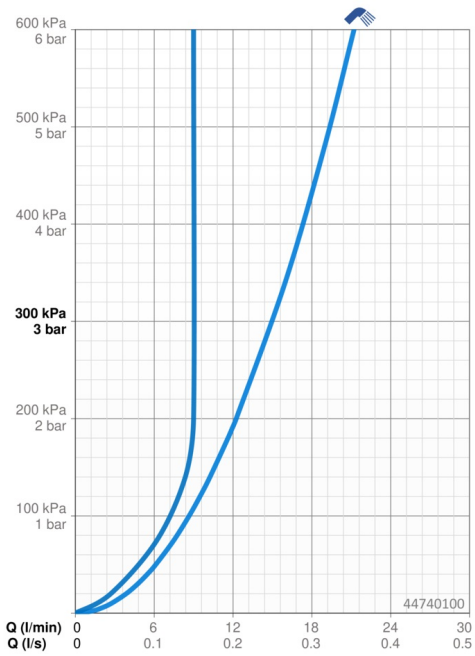

© 2024 Hansa Armaturen GmbH - www.hansa.com - 03.04.2024