44670110 HANSABASICJET - Wandstangengarnitur

Ausgelaufen

EAN: 4015474127876
static.hansa.com/44670110

- Dusche
- Wandmontage
- Chrom
- Verstellbare Brausestangehalterung, Brauseschlauch (1750 mm), Seifenschale, Anti-Kalk-Technik
- Normal – Gleichmäßiger und weicher Wasserstrahl
- Schmutzfilter
- 1-strahlig

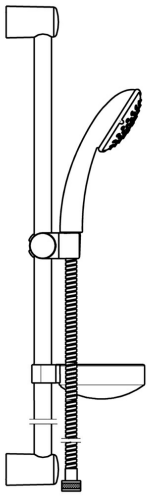

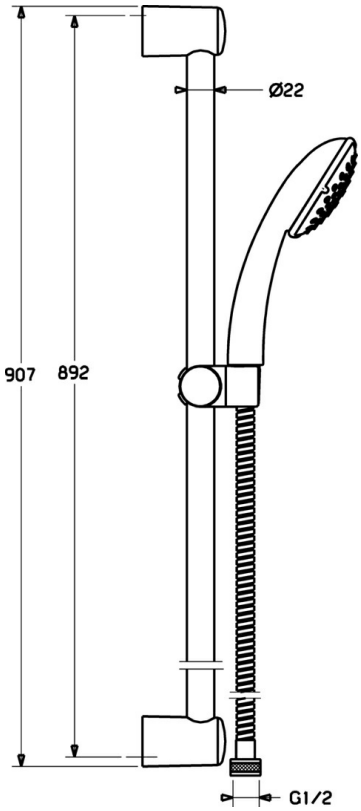

Technische Daten

Technische Eigenschaften

Warmwasserversorgung	**max. +65°C**
Arbeitsdruck	**0.5-5 bar**

Ersatzteile

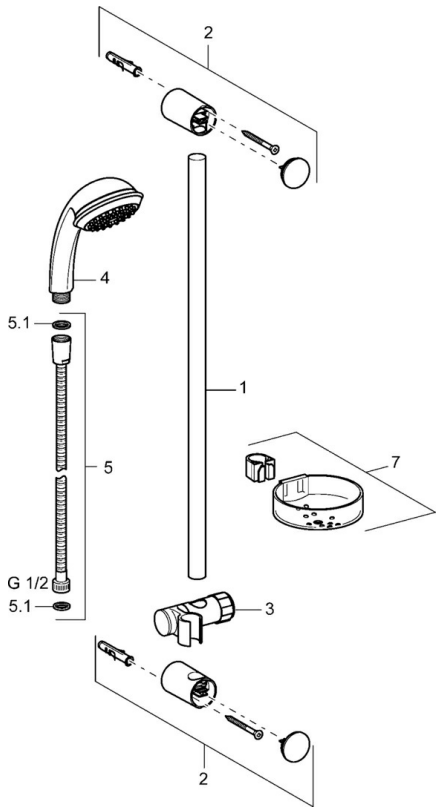

SP44670110

	Name	Art.-Nr.
2	Wandbefestigung Ausgelaufen	59912599
3	Schieber, d 22 mm	59912595
4	Handbrause Ausgelaufen	44610100
4	Handbrause Ausgelaufen	44630100
4	Handbrause Ausgelaufen	44620100
5	Schlauch, L=1750	59912596
5.1	Dichtungsring, d 21x12x2	59912304
7	Seifenschale	59912598
N.I.	Schutzkappe Ausgelaufen	59913901
N.I.	Distanzhülse Ausgelaufen	59913951

© 2024 Hansa Armaturen GmbH - www.hansa.com - 22.09.2023