44630300 HANSABASICJET - Handbrause

EAN: 4057304002441
static.hansa.com/44630300

- Dusche
- Zubehör
- Chrom

- Eco-Durchfluss, Anti-Kalk-Technik
- Normal – Gleichmäßiger und weicher Wasserstrahl, Erfrischend – Starker Wasserstrahl, aktiviert und erfrischt den Körper, Entspannend - Sanfter Wasserstrahl, angenehm für den ganzen Körper
- 3-strahlig

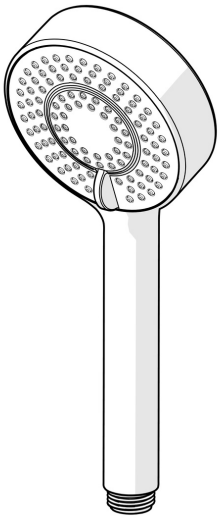

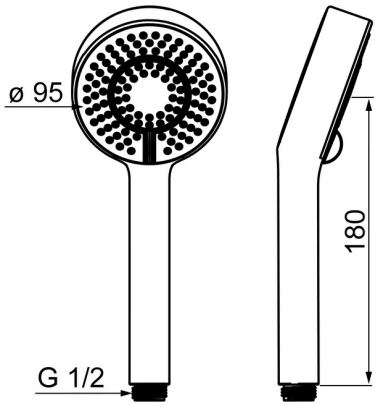

Technische Daten

Durchflusseigenschaften

Spar-Durchfluss bei 3 bar	**9.0 l/min**
Durchfluss bei 3 bar	**18.0 l/min**

Technische Eigenschaften

Warmwasserversorgung	**max. +65°C**
Arbeitsdruck	**0.5-5 bar**
Anschlussgröße	**G1/2**
Werkstoff	**Verbundwerkstoff**

Vorschriften

EN Standard	**EN 1112**
Geräuschklasse	**I (ISO 3822)**

Zulassungen und Deklarationen

DVGW	**DW-6517CT0297**
ABP	**P-IX 29949/IA**

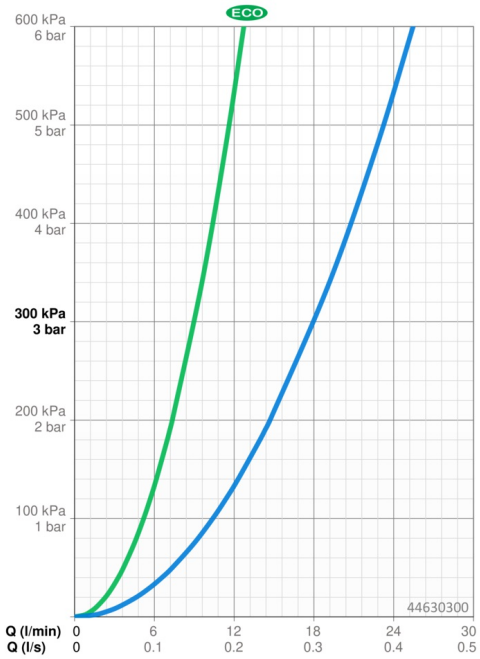

4463030033 HANSABASICJET - Handbrause

EAN: 4057304015687
static.hansa.com/4463030033

- Dusche
- Zubehör
- Matt-Schwarz

- Eco-Durchfluss, Anti-Kalk-Technik
- Normal – Gleichmäßiger und weicher Wasserstrahl, Erfrischend – Starker Wasserstrahl, aktiviert und erfrischt den Körper, Entspannend - Sanfter Wasserstrahl, angenehm für den ganzen Körper
- 3-strahlig

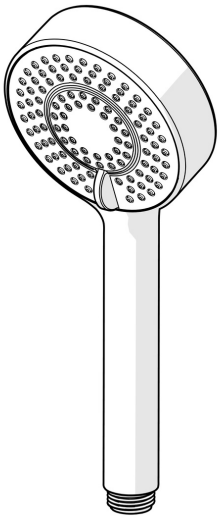

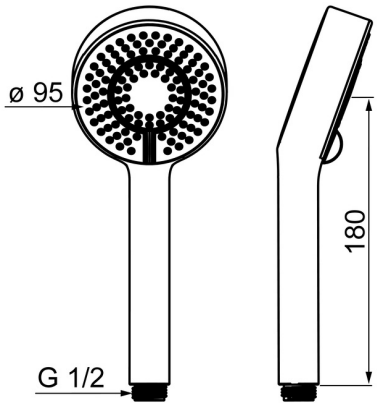

Technische Daten

Durchflusseigenschaften

Spar-Durchfluss bei 3 bar	**9.0 l/min**
Durchfluss bei 3 bar	**18.0 l/min**
Durchfluss bei 3 bar (mit Durchflussregler)	**15.0 l/min**

Technische Eigenschaften

Warmwasserversorgung	**max. +65°C**
Arbeitsdruck	**0.5-5 bar**
Anschlussgröße	**G1/2**
Werkstoff	**Verbundwerkstoff**

Vorschriften

EN Standard	**EN 1112**
Geräuschklasse	**I (ISO 3822)**

Zulassungen und Deklarationen
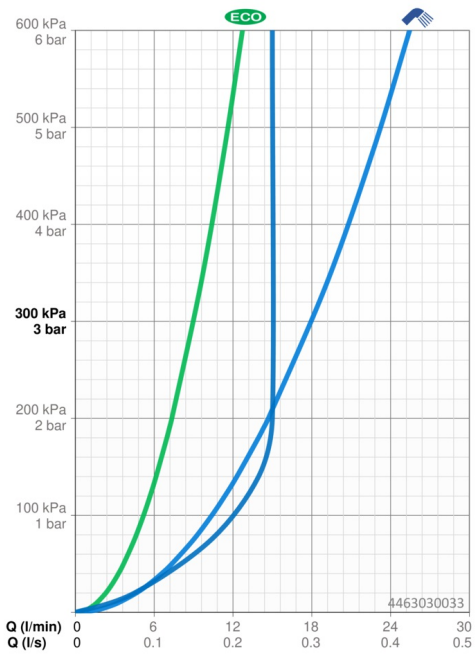
DVGW	**DW-6517CT0297**
ABP	**P-IX 29949/IA**