44611300 HANSABASICJET - Douchette

EAN: 4057304005633
static.hansa.com/44611300

- Solutions de douche
- Equipement auxiliaire
- Chrome
- Technologie de protection anti calcaire
- Rafraîchissant - Un jet d'eau puissant, qui active et rafraîchit le corps
- 1 jet

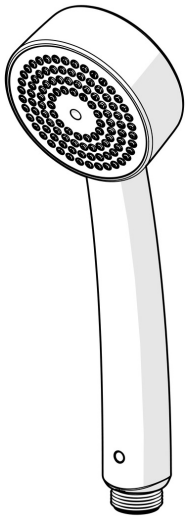

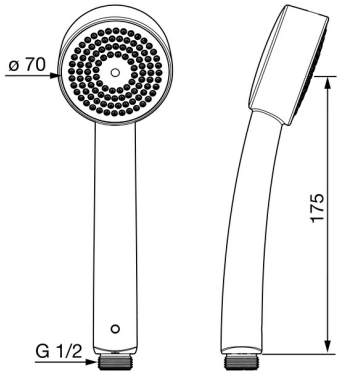

Caractéristiques techniques

Caractéristiques de débit

Débit à 3 bar	**13.8 l/min**
Débit à 3 bar (avec limiteur de débit)	**15.0 l/min**

Caractéristiques techniques

Alimentation en eau chaude	**max. +65°C**
Pression de service	**0.5-5 bar**
Taille de raccord	**G1/2**
Matériau	**Composite**

Règlementations
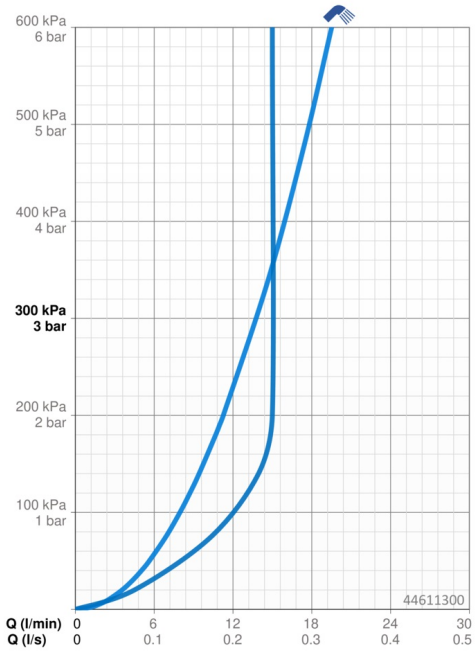
Norme EN	**EN 1112**