# 44599503 HANSARONDA - Fertigmontageset für Wanne/Brause Ausgelaufen

EAN: 4015474252356
static.hansa.com/44599503

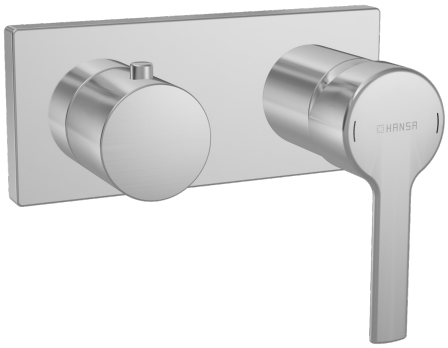

- Wanne & Dusche
- Einhebelmischer, Fertigmontageset
- Wandmontage für Unterputz-Einbaukörper
- Chrom
- Hebel mit W+K-Kennzeichnung, Einhandbedienhebel/Griff
- Rosettenträger, Rosette eckig, Hülse, BLUECLICK: zur einfachen, schraubenlosen Rosettenbefestigung
- mit 2-Wege-Umstellung

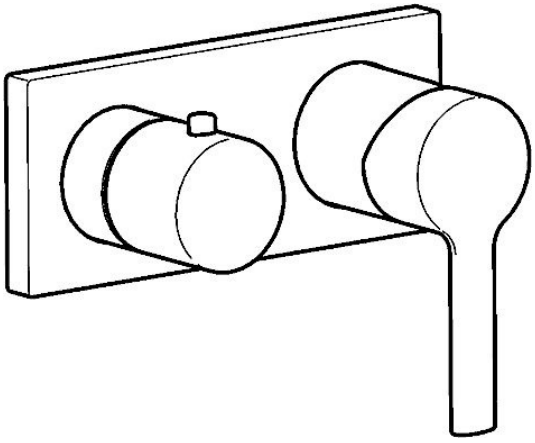

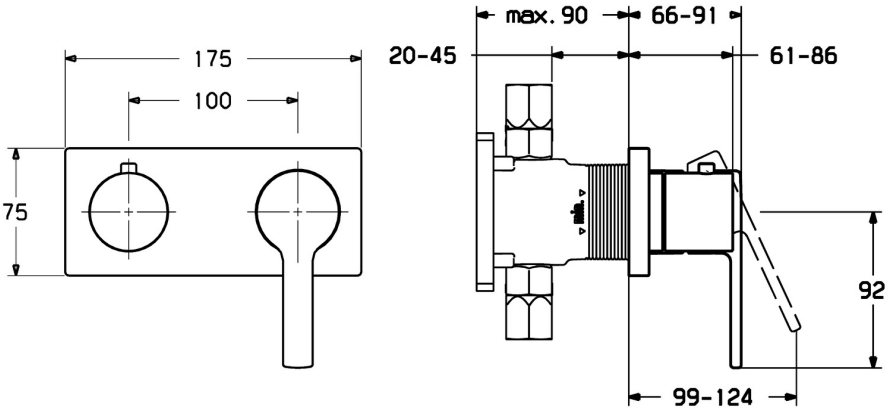


## Technische Daten

### Technische Eigenschaften

| | |
|---|---|
| Warmwasserversorgung | **max. +80°C** |
| Arbeitsdruck | **0.5-10 bar** |

### Vorschriften

| | |
|---|---|
| EN Standard | **EN 817** |

## Ersatzteile

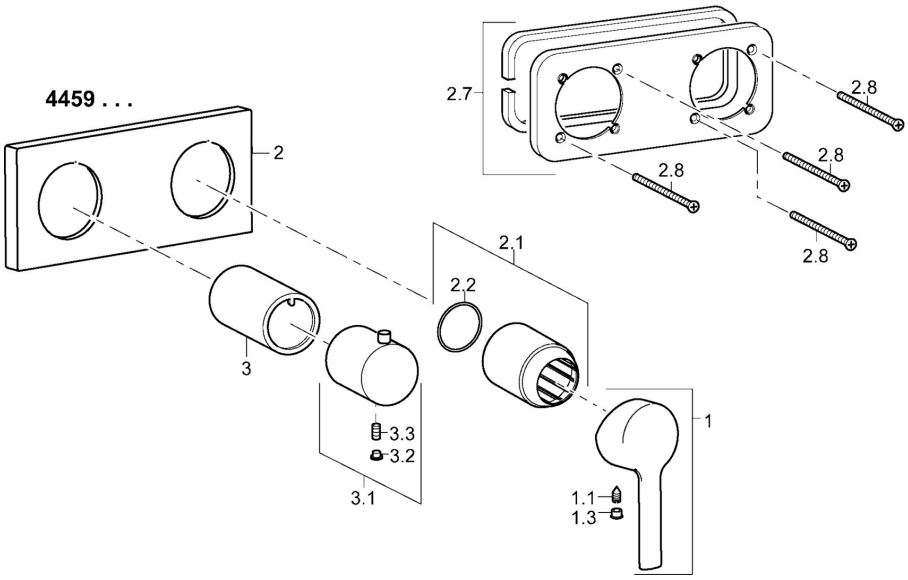


### SP44599503

| | Name | Art.-Nr. |
|---|---|---|
| 1 | Hebel | 59913761 |
| 1.1 | Schraube, M5x8, SW2.5 | 59904755 |
| 1.3 | Blindstopfen | 59913762 |
| 2 | Deckplatte, 175x75 | 59913734 |
| 2.1 | Abdeckhülse | 59912511 |
| 2.2 | O-Ring, 41x3 | 59913215 |
| 2.7 | Deckplatte Halter | 59913697 |
| 2.8 | Schraube, M4x55 | 59913698 |
| 3 | Kunststoffadapter | 59913702 |
| 3.1 | Griff | 59913724 |
| 3.2 | Blindstopfen | 59911840 |
| 3.3 | Schraube, M5x6, SW2.5 | 59912617 |
| N.I. | Verlängerungssatz, 20 mm | 59913591 |

© 2024 Hansa Armaturen GmbH - www.hansa.com - 03.04.2024