44589583 HANSARONDA - Embellecedor para grifo de ducha

EAN: 4057304014833
static.hansa.com/44589583

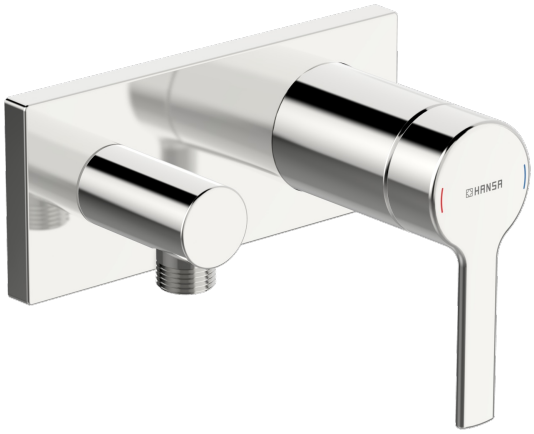

- Soluciones de ducha
- Monomando, Embellecedor
- Montaje a pared para cuerpos empotrados
- Cromado
- Monomando, Mando con símbolo C+F
- Toma de agua
- Válvula(s) antirretorno
- Placa embellecedora cuadrada, Funda, BLUECLICK fijación del embellecedor de fácil instalación

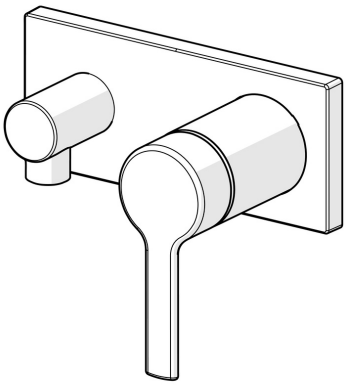

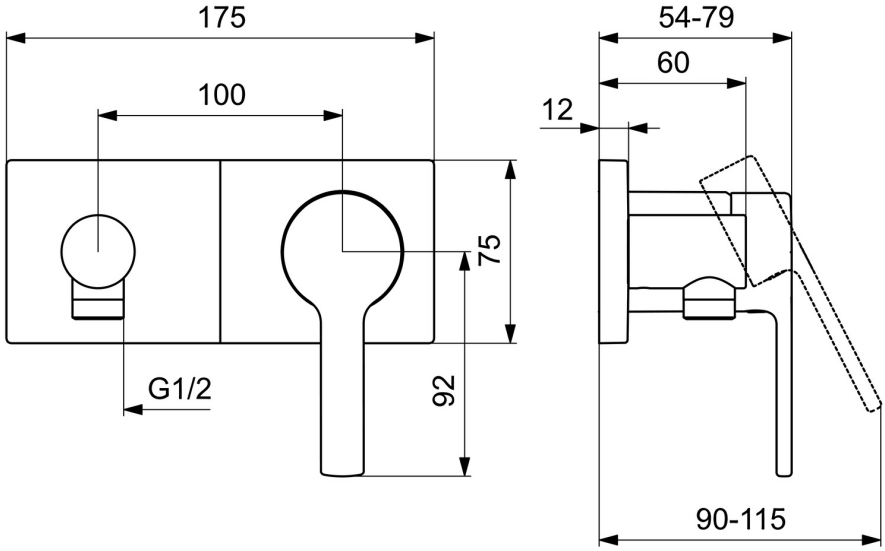

Datos técnicos

Propiedades de caudal

Caudal volumétrico a 3 bar (con control del caudal)	**12.0 l/min**
Pérdida de presión 0,2 l/s (con reductores de caudal)	**3 bar**

Características técnicas

Suministro de agua caliente	**max. +80°C**
Presión de servicio	**0.5-10 bar**
Projection	**60 mm**
Válvula antirretorno (EN1717)	**EB**
Material	**Latón**

Normativas

Norma EN	**EN 817**
Nivel de ruido	**II (ISO 3822)**

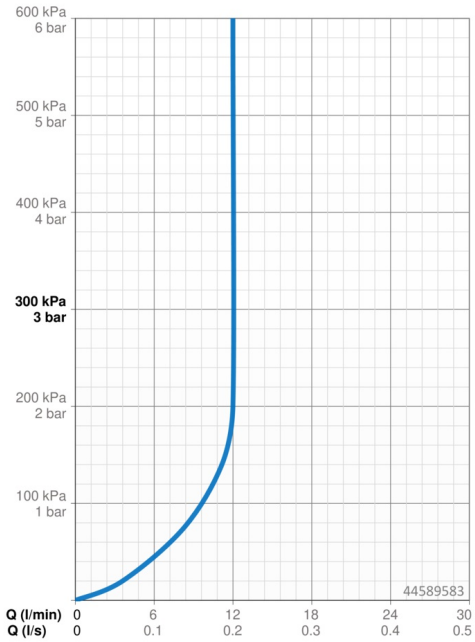

Piezas de repuesto

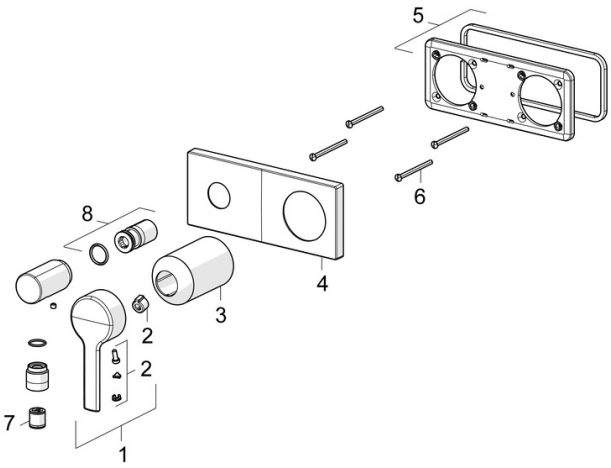

SP44589583

	Nombre	Código
01	Maneta	1004279V
02	Embellecedor	59914573
03	Florones	59914572
04	Tapa lateral, 175x75	59913866
05	Cover plate holder	59913697
06	Screw, M4x55	59913698
07	Válvula anti-retorno	59905714
08	Závitové pouzdro, G1/2	59913865