44579573 HANSASTELA - Fertigmontageset für Wanne/Brause

EAN: 4057304015298
static.hansa.com/44579573

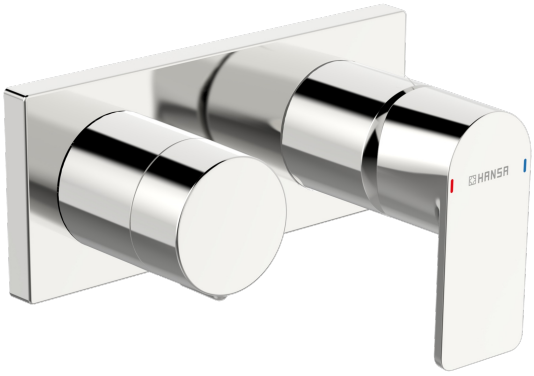

- Wanne & Dusche
- Fertigmontageset, Einhebelmischer
- Wandmontage für Unterputz-Einbaukörper
- Chrom
- Einhandbedienhebel/Griff, Hebel mit W+K-Kennzeichnung
- Drehumsteller, druckunabhängig
- ø 4.0 Steuerpatrone mit keramischen Dichtscheiben zur Wassermengen- und Temperatureinstellung
- Armaturenkörper aus entzinkungsbeständigem Messing (DZR)
- Rosette eckig, Hülse

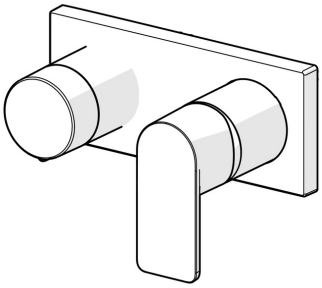

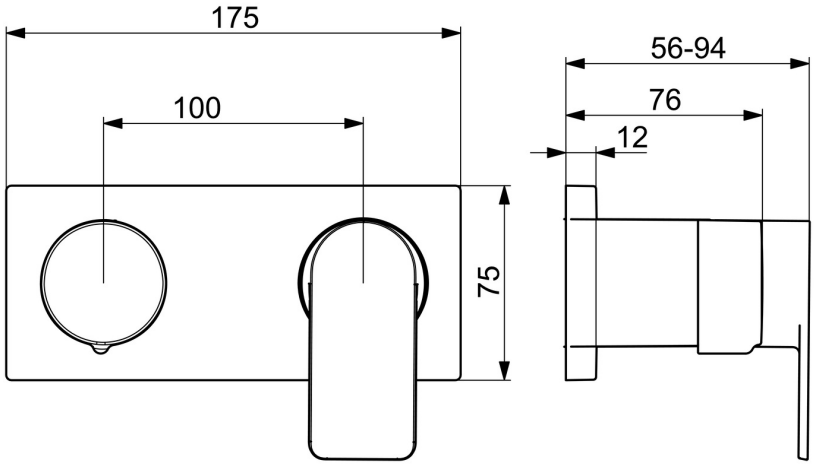

Technische Daten

Durchflusseigenschaften

Durchfluss bei 3 bar	**16.8 / 12.0 l/min**

Technische Eigenschaften

Warmwasserversorgung	**max. +80°C**
Arbeitsdruck	**0.5-10 bar**
Anschlussgröße	**G1/2**
Werkstoff	**Messing**

Vorschriften

EN Standard	**EN 817**
Geräuschklasse	**II (ISO 3822)**

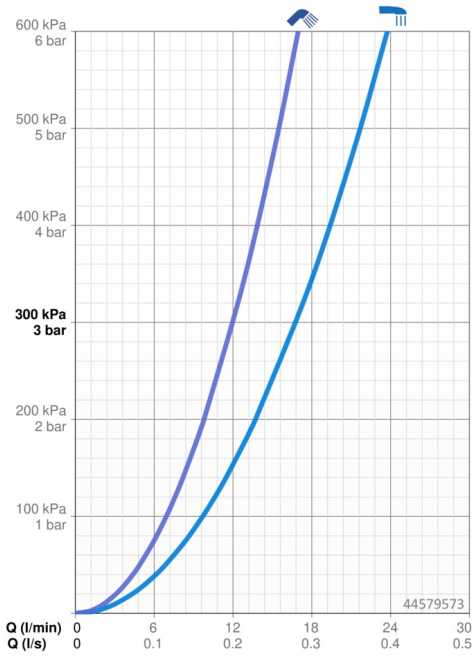

Ersatzteile

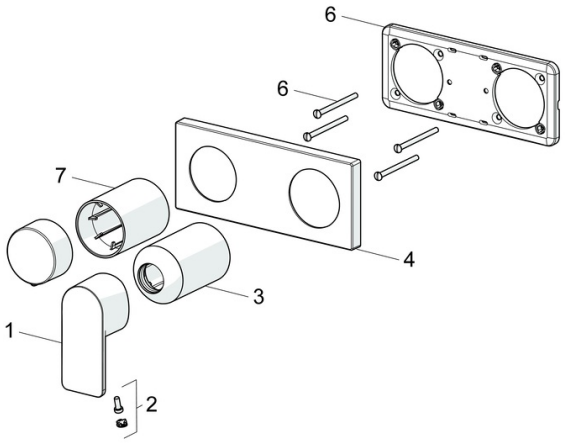

SP44579573

	Name	Art.-Nr.
01	Hebel	1009774V
02	Dekorkappe	59914573
03	Abdeckhülse	59914572
04	Deckplatte, 175x75	59913734
05	Deckplatte Halter	59913697
06	Schraube, M4x55	59913698
07	Abdeckhülse	59914671