44559583 HANSALIGNA - Afwerkset bad -en douchekraan

EAN: 4057304014871
static.hansa.com/44559583

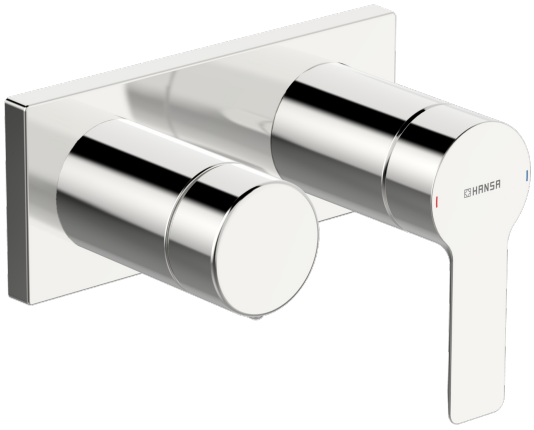

- Bad en douche
- Eengreeps, Afbouwset
- Wandmontage voor inbouwunit
- Chroom
- Hendel met warm-koud-aanduiding, Eengreeps bediend
- Draaiknop omstelling
- Frame tbv rozetten, Vierkante rozet, Huls, BLUECLICK rozettendrager voor eenvoudige montage

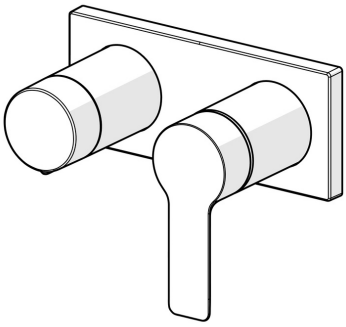

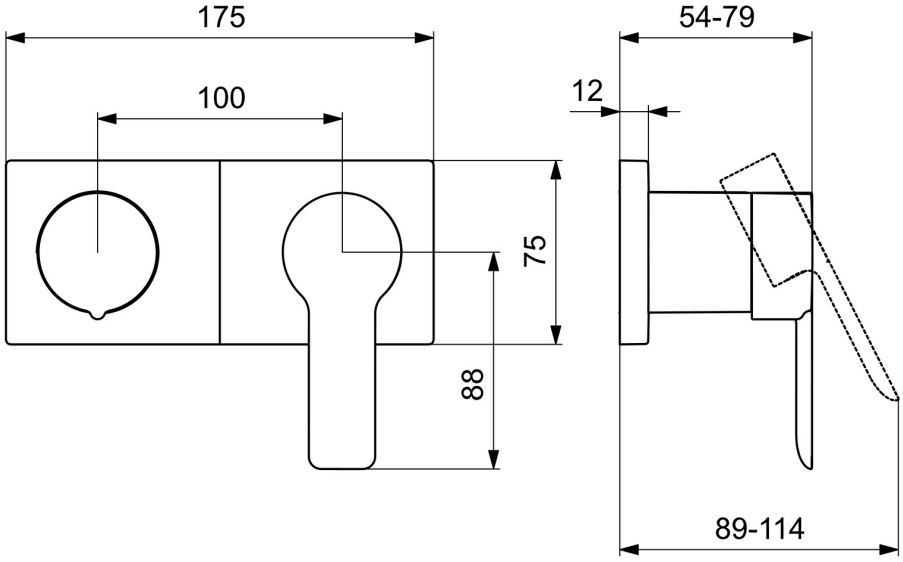

Technische gegevens

Doorstromingseigenschappen

Doorstroomhoeveelheid bij 3 bar	**16.8 / 12.0 l/min**
Drukverlies bij doorstroomhoeveelheid (0,2 l/s)	**3 bar**

Technische eigenschappen

Warmwatertoevoer	**max. +80°C**
Werkdruk	**0.5-10 bar**
Materiaal	**brass**

Voorschriften

EN-norm	**EN 817**
Geluidsklasse	**II (ISO 3822)**

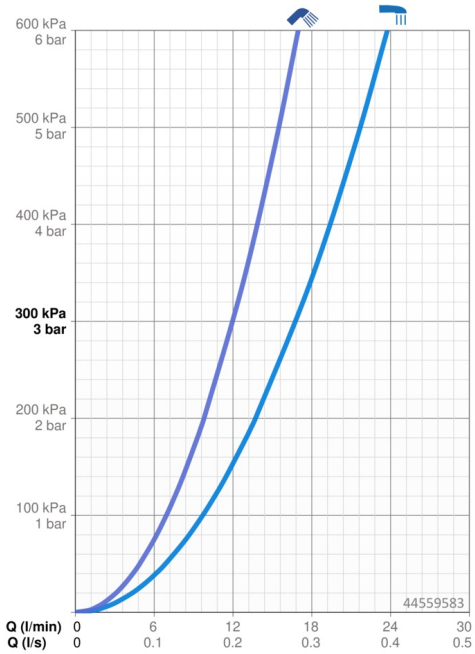

Reserveonderdelen

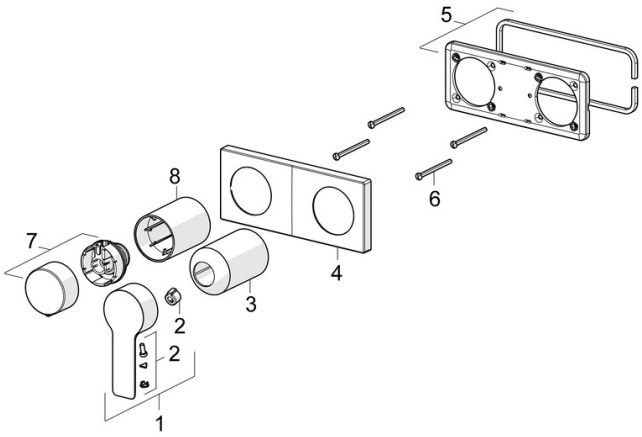

SP44559583

	Naam	Code
01	Hendel Chroom	1004277V
02	Sierdop	59914573
03	Rosassen Chroom	59914572
04	Afdekplaat Chroom	59914702
05	Cover plate holder	59913697
06	Schroef, M4x55	59913698
07	Debiethendel Chroom Stopgezet	59914703
08	Rosassen Chroom	59914671