44529583 HANSALIVING - Kit de finition douche encastré

EAN: 4057304007231
static.hansa.com/44529583

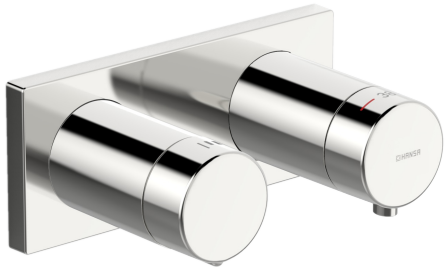

- Solutions de douche
- Thermostatique, Kit de finition
- Montage mural encastré
- Chrome
- Poignée de régulation de la température, Poignée de régulation du débit
- Sécurité anti-brûlures à 38°C
- Cartouche thermostatique
- Rosace décorative, Rosace carrée, Manchon, BLUECLICK support pour rosace pour montage facile

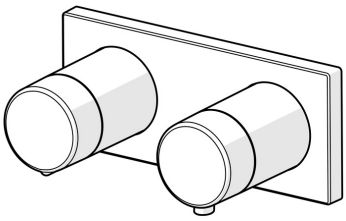

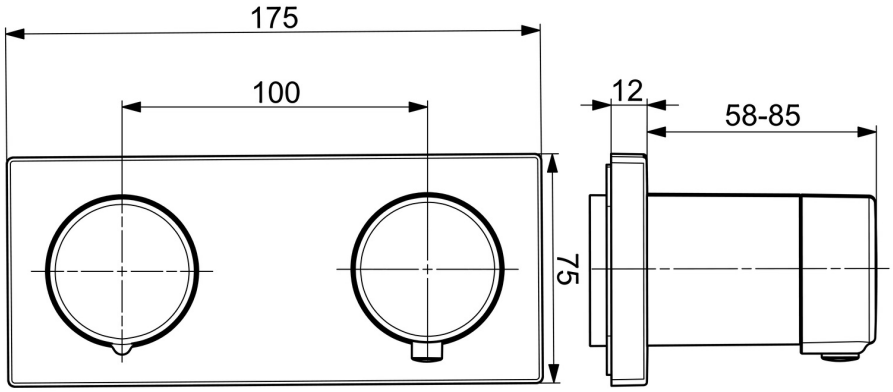

Caractéristiques techniques

Caractéristiques de débit

Débit à 3 bar	**18.0 / 12.0 l/min**
Perte de charge avec débit (0,2 l/s)	**3 bar**

Caractéristiques techniques

Taille DN (diamètre nominal)	**DN15**
Alimentation en eau chaude	**max. +80°C**
Pression de service	**0.5-10 bar**
Matériau	**brass**

Règlementations

Norme EN	**EN 1111**
Classe acoustique	**I (ISO 3822)**

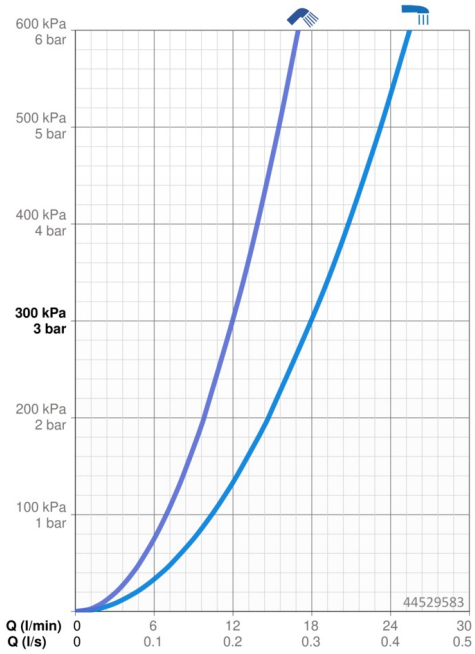

Pièces de rechange

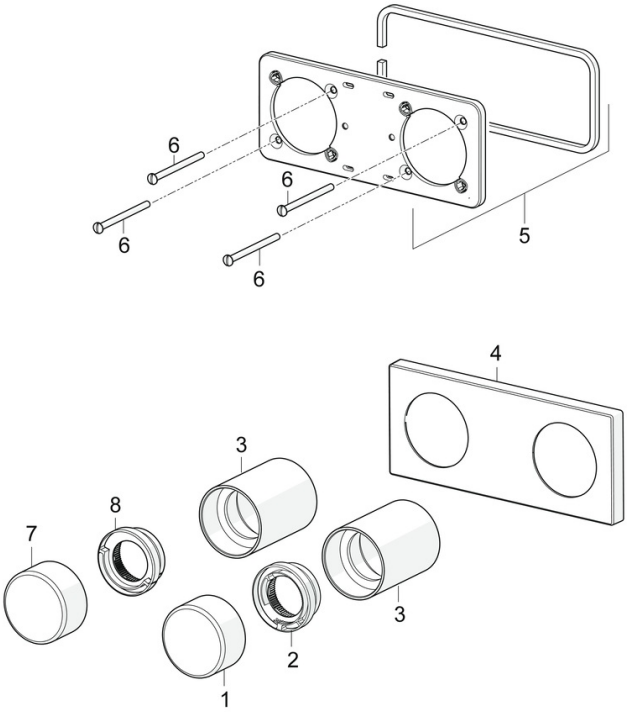

SP44529583

	Nom	Code
01	Croisillon réglage de température	59914704
02	Temperature adjustment limiter	59914705
03	Rosace	59914671
04	Rosaces	59914702
05	Support de plaque de couverture	59913697
06	Vis, M4x55	59913698
07	Croisillon d'ouverture, (4453)	59914707
07	Croisillon d'ouverture, (4452) Arrêté	59914706
08	Limiteur de debit	59914708