44519583 HANSADESIGNO Style - Kit de finition bain-douche encastré

EAN: 4057304006906
static.hansa.com/44519583

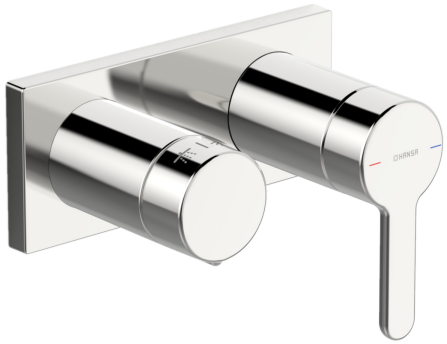

- Baignoire et douche
- Monocommande, Kit de finition
- Montage mural encastré
- Chrome
- Levier avec symbole C+F, Levier monocommande, Poignée de régulation du débit
- Rosace décorative, Rosace carrée, Manchon, BLUECLICK support pour rosace pour montage facile

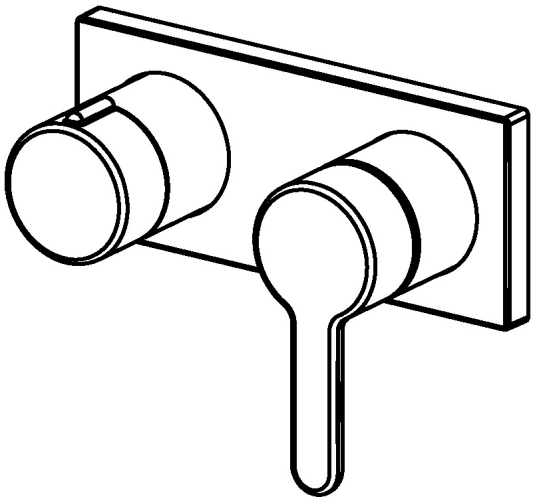

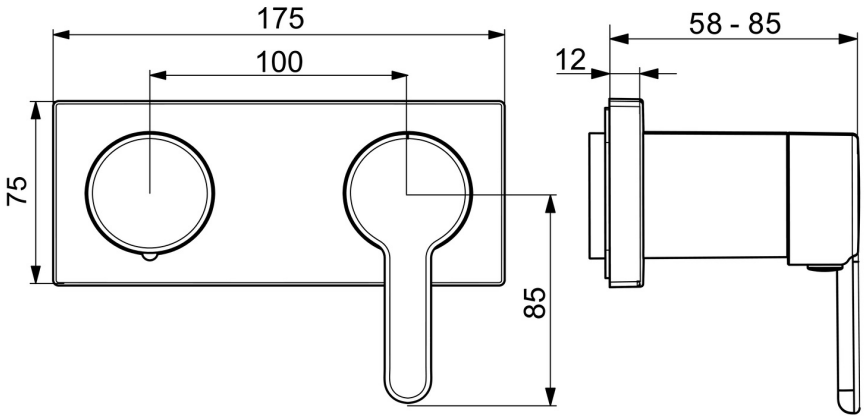

Caractéristiques techniques

Caractéristiques de débit

Débit à 3 bar	**16.8 / 12.0 l/min**
Perte de charge avec débit (0,2 l/s)	**3 bar**

Caractéristiques techniques

Alimentation en eau chaude	**max. +80°C**
Pression de service	**0.5-10 bar**
Matériau	**brass**

Règlementations

Norme EN	**EN 817**
Classe acoustique	**II (ISO 3822)**

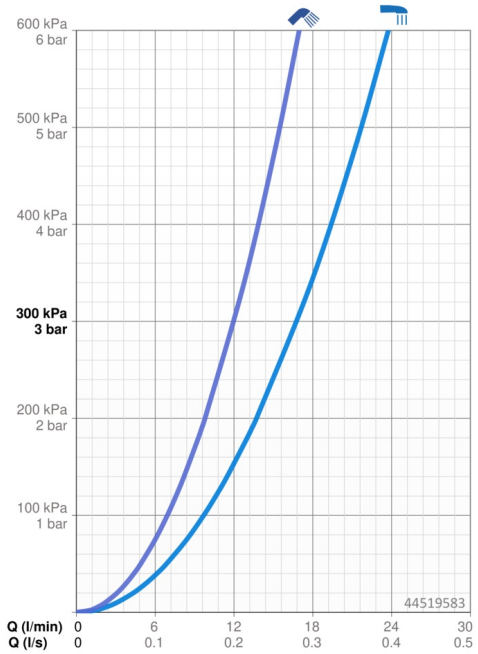

Pièces de rechange

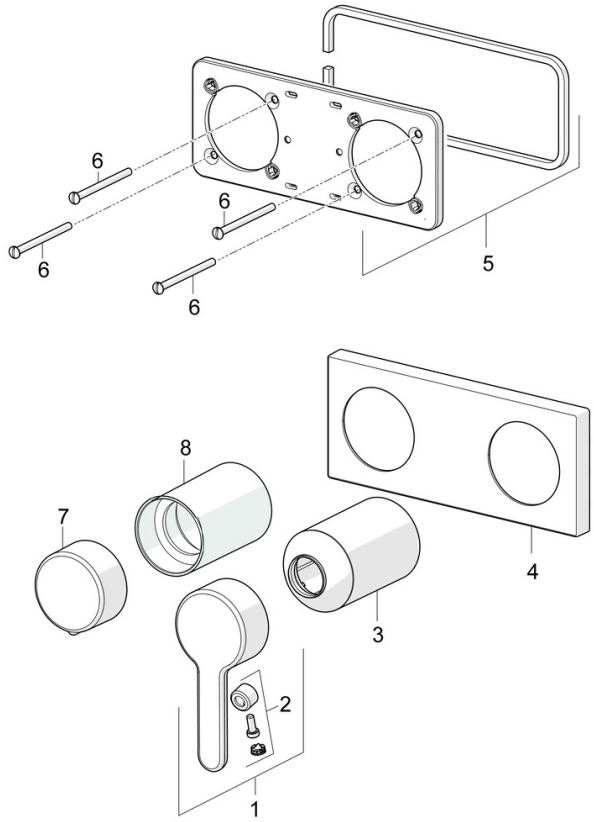

SP44519583

	Nom	Code
01	Levier	59914574
02	Capuchon	59914573
03	Rosace	59914572
04	Rosaces	59914702
05	Support de plaque de couverture	59913697
06	Vis, M4x55	59913698
07	Croisillon d'ouverture Arrêté	59914703
08	Rosace	59914671