44390200 HANSABASICJET - Columna de ducha

EAN: 4057304010989
static.hansa.com/44390200

- Soluciones de ducha
- Montaje a pared
- Cromado
- Inversor accionado por giro
- Ducha de mano, Barra de ducha, Ducha superior, Soportes barra ajustables en altura, Flexo de ducha (1750 mm), Puntos de montaje variables, Junta esférica, Protección antical
- Normal – Chorro suave y uniforme, Refrescante – Chorro con fuerza, para activar y refrescar, Relajante – Chorro suave, agradable para todo el cuerpo
- Válvula(s) antirretorno
- Conexiones rectas, Conexión directa, Rosca externa
- Puede acortarse
- 3 Funciones

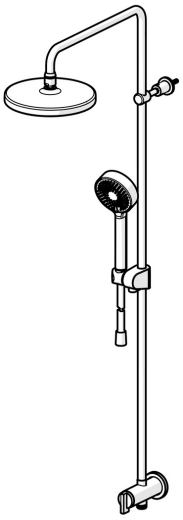

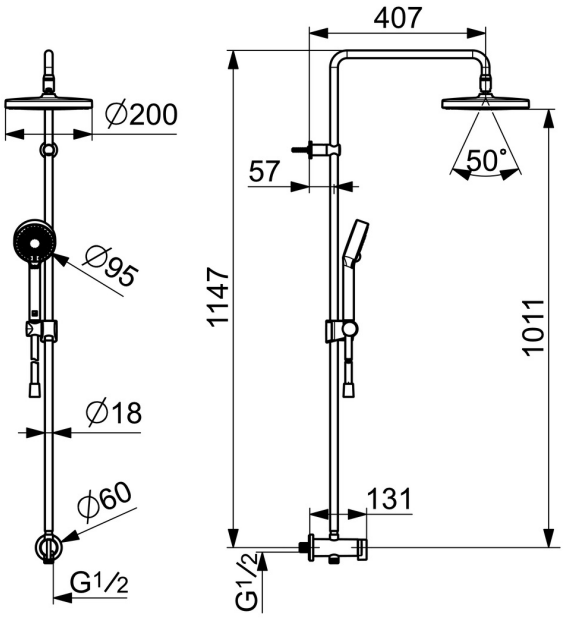

Datos técnicos

Propiedades de caudal

Caudal volumétrico a 3 bar	**15.0 / 15.6 l/min**
Pérdida de presión con caudal (0,2 l/s)	**1.8 bar**

Características técnicas

Tamaño DN (dimensión nominal)	**DN 15**
Suministro de agua caliente	**max. +65°C**
Presión de servicio	**1-10 bar**
Tamaño conexión	**G1/2**
Projection	**407 mm**
Válvula antirretorno (EN1717)	**EB**
Material	**Latón**

Normativas

Norma EN	**EN 1112, EN 1113**
Nivel de ruido	**I (ISO 3822)**

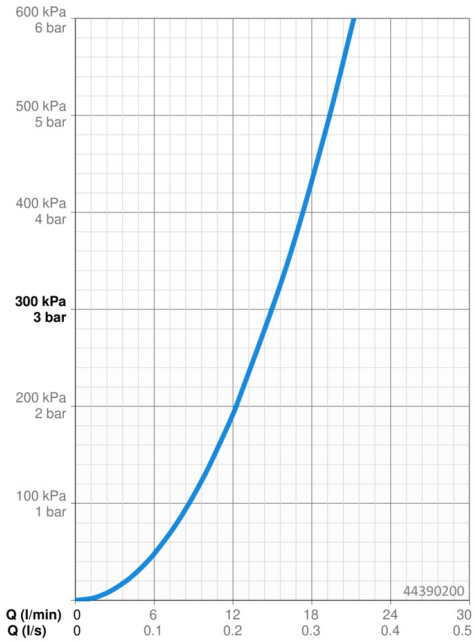

Piezas de repuesto

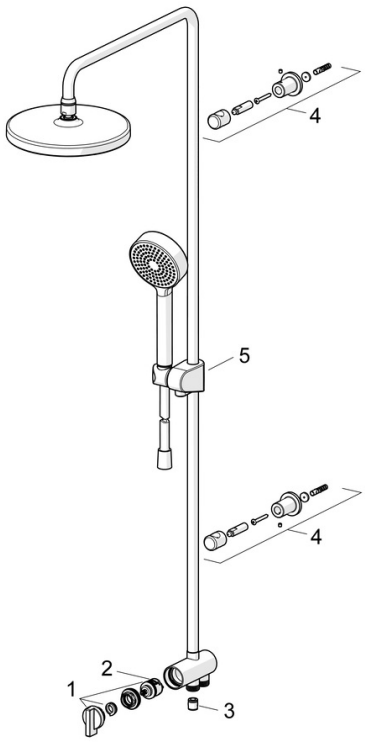

SP44380200

	Nombre	Código
01	Inversor	59914119
02	Inversor	59914183
03	Válvula anti-retorno, DN15	59914250
04	Soporte para barra de ducha	59914773
05	Pulsador	59914392
N.I.	Flexo de ducha, L=1000, G1/2xG1/2	59913813