44380300 HANSABASICJET Style - Garniture de douche à effet pluie

EAN: 4057304015953
static.hansa.com/44380300

- Solutions de douche
- Montage mural
- Chrome
- Inverseur à tourner
- Douchette, Barre de douche, Tête de douche, Support de douchette réglable, Flexible de douche (1750 mm), Contrôle du débit Eco flow, Fixation ajustable, Joint sphérique, Technologie de protection anti calcaire
- Classique – Jet d'eau régulier et doux, Rafraîchissant - Un jet d'eau puissant, qui active et rafraîchit le corps, Relaxant – Jet d'eau doux, agréable pour tout le corps
- Valve(s) anti-retour
- Raccordement par flexibles
- Peut être raccourci
- 3 jets

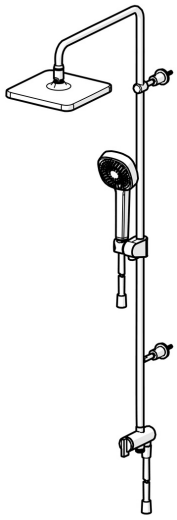

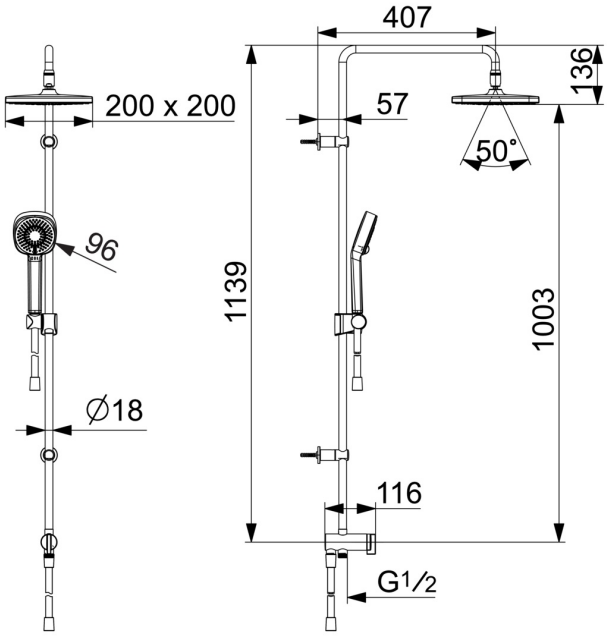

Caractéristiques techniques

Caractéristiques de débit

Débit à 3 bar	**15.0 / 15.6 l/min**
Perte de charge avec débit (0,2 l/s)	**1.8 bar**

Caractéristiques techniques

Taille DN (diamètre nominal)	**DN 15**
Alimentation en eau chaude	**max. +70°C**
Pression de service	**1-10 bar**
Taille de raccord	**G1/2**
Saillie	**407 mm**
Dispositif de protection (EN1717)	**EB**
Matériau	**brass**

Règlementations

Norme EN	**EN 1112, EN 1113**
Classe acoustique	**I (ISO 3822)**

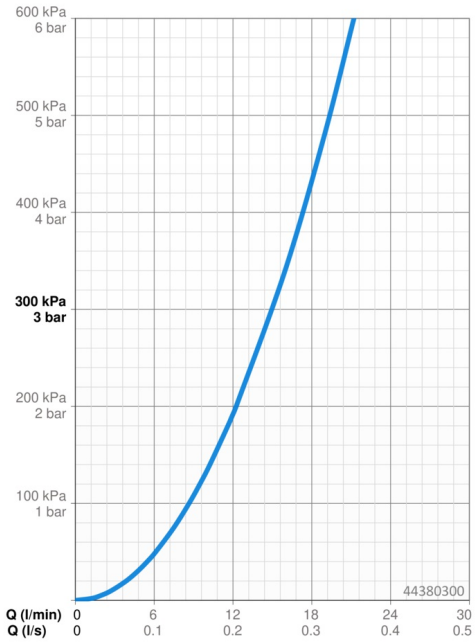

Pièces de rechange

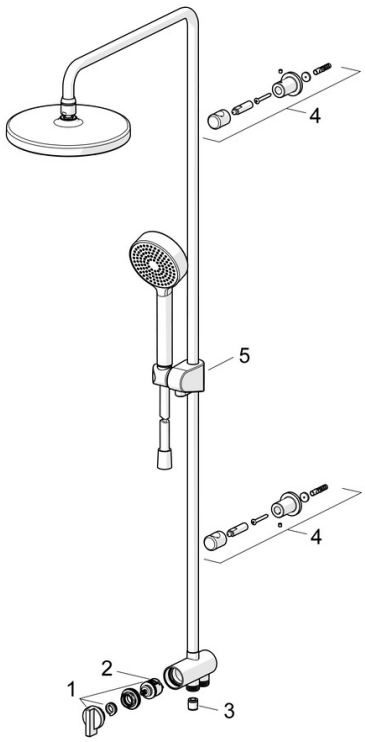

SP44380200

	Nom	Code
01	Inverseur	59914119
02	Inverseur	59914183
03	Clapet anti-retour, DN15	59914250
04	Support pour bras de douche	59914773
05	Curseur pour barre	59914392
N.I.	Flexible, L=1000, G1/2xG1/2	59913813