44370200 HANSABASICJET Style - Rociador de ducha, 200x200 mm

EAN: 4057304015946
static.hansa.com/44370200

- Soluciones de ducha
- Accessories
- Montaje al techo
- Cromado
- Ducha superior, Junta esférica, Protección antical
- Lluvia – Chorro uniforme y fuerte
- Rosca externa, Cubierta
- 1 Función

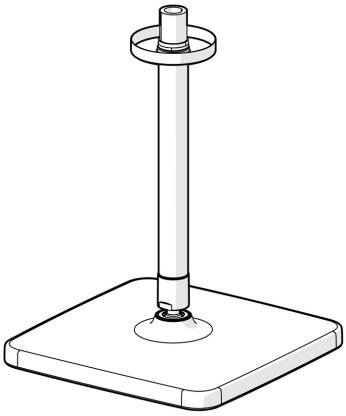

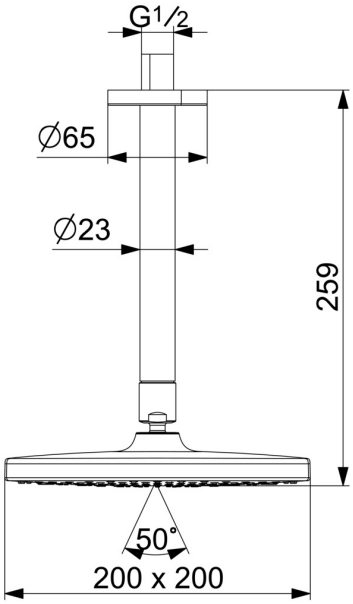

Datos técnicos

Propiedades de caudal

Caudal volumétrico a 3 bar	**15.0 l/min**
Caudal volumétrico a 3 bar (con control del caudal)	**9.0 l/min**

Características técnicas

Tamaño DN (dimensión nominal)	**DN 15**
Suministro de agua caliente	**max. +65°C**
Presión de servicio	**1-10 bar**
Tamaño conexión	**G1/2**
Longitud / altura	**259 mm**
Válvula antirretorno (EN1717)	**AA**
Material	**Brass/Plastic**

Normativas

Norma EN	**EN 1111**
Nivel de ruido	**I (ISO 3822)**

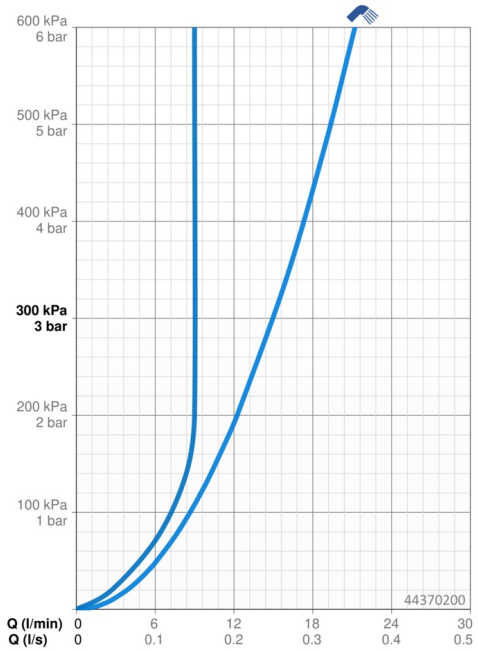

Piezas de repuesto

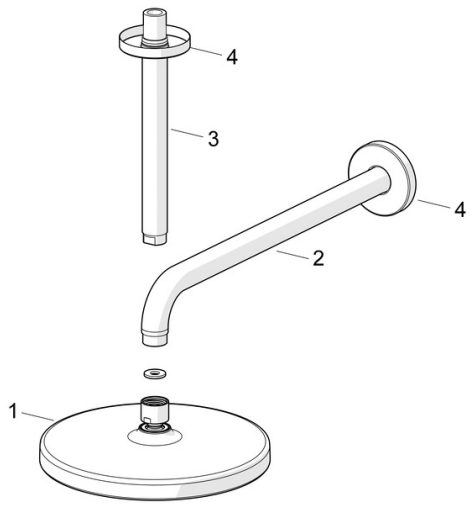

SP44360100

	Nombre	Código
01	Rociador de ducha, d 200 mm	44740100
01	Rociador de ducha, 200x200 mm	44740200
02	Shower pipe, L=350	59913748
03	Shower pipe, L=200 mm	59913749
04	Brida de la tapa, d 65 mm	59913750