44370200 HANSABASICJET Style - Kopfbrause, 200x200 mm

EAN: 4057304015946
static.hansa.com/44370200

- Dusche
- Zubehör
- Deckenmontage
- Chrom
- Kopfbrause, Schwenkbares Kugelgelenk, Anti-Kalk-Technik
- Regenstrahl - Gleichmäßiger und starker Wasserstrahl
- Außengewinde, Abdeckung(en)
- 1-strahlig

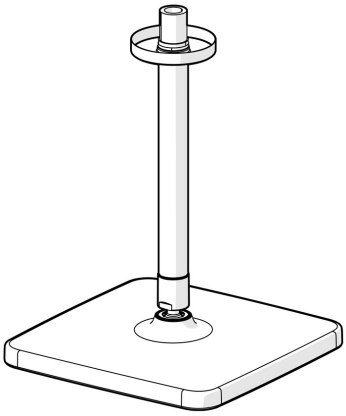

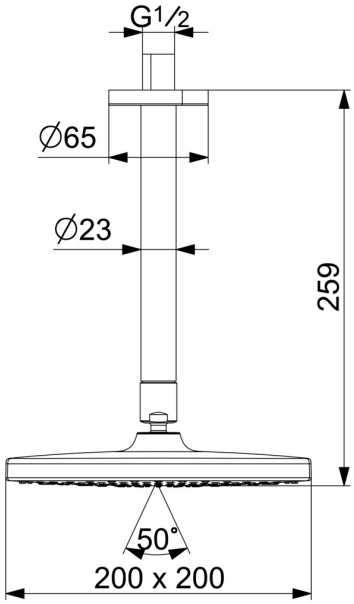

Technische Daten

Durchflusseigenschaften

Durchfluss bei 3 bar	**15.0 l/min**
Durchfluss bei 3 bar (mit Durchflussregler)	**9.0 l/min**

Technische Eigenschaften

DN-Größe (Nennmaß)	**DN 15**
Warmwasserversorgung	**max. +65°C**
Arbeitsdruck	**1-10 bar**
Anschlussgröße	**G1/2**
Länge / Höhe	**259 mm**
Sicherungseinrichtung (EN1717)	**AA**
Werkstoff	**Messing/Verbundwerkstoff**

Vorschriften

EN Standard	**EN 1111**
Geräuschklasse	**I (ISO 3822)**

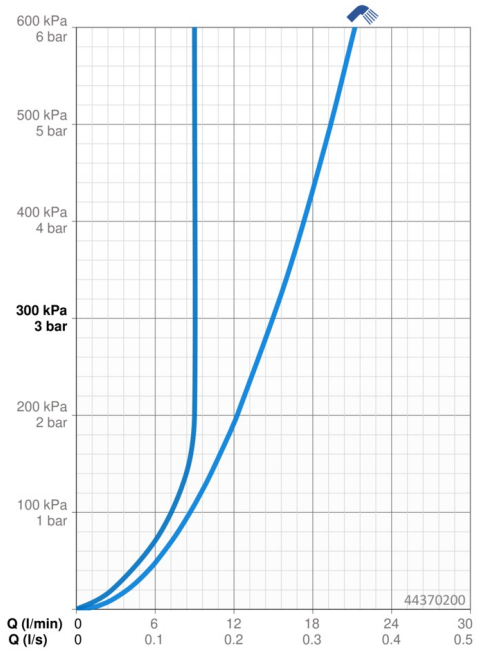

Ersatzteile

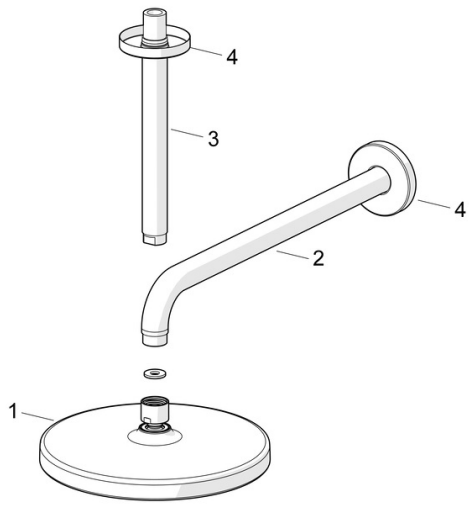

SP44360100

	Name	Art.-Nr.
01	Kopfbrause, d 200 mm	44740100
01	Kopfbrause, 200x200 mm	44740200
02	Brausearm ohne Kopfbrause, L=350	59913748
03	Brausearm ohne Kopfbrause, L=200 mm	59913749
04	Rosette, d 65 mm	59913750