44260300 HANSAVIVA - Kopfbrause, d 300 mm

Wird eingestellt 6/2024

EAN: 4015474252844
static.hansa.com/44260300

- Dusche
- Zubehör
- Wandmontage
- Chrom

- Kopfbrause, Eco-Durchfluss, Schwenkbares Kugelgelenk, Anti-Kalk-Technik
- Regenstrahl - Gleichmäßiger und starker Wasserstrahl
- 1-strahlig

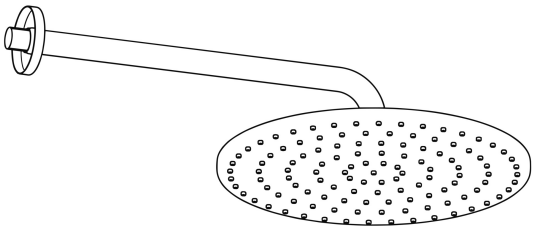

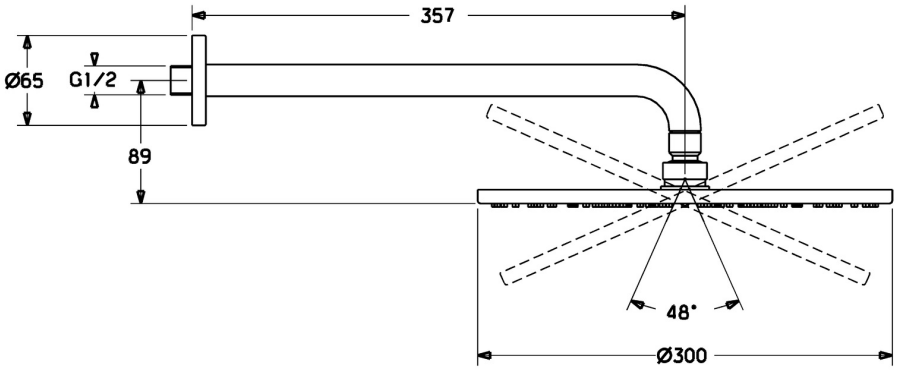

Technische Daten

Durchflusseigenschaften

Durchfluss bei 3 bar (mit Durchflussregler)	**12.0 l/min**

Technische Eigenschaften

DN-Größe (Nennmaß)	**DN15**
Warmwasserversorgung	**max. +65°C**
Arbeitsdruck	**0.5-10 bar**
Anschlussgröße	**G1/2**
Ausladung	**357 mm**
Werkstoff	**Messing**

Vorschriften

Geräuschklasse	**II (ISO 3822)**

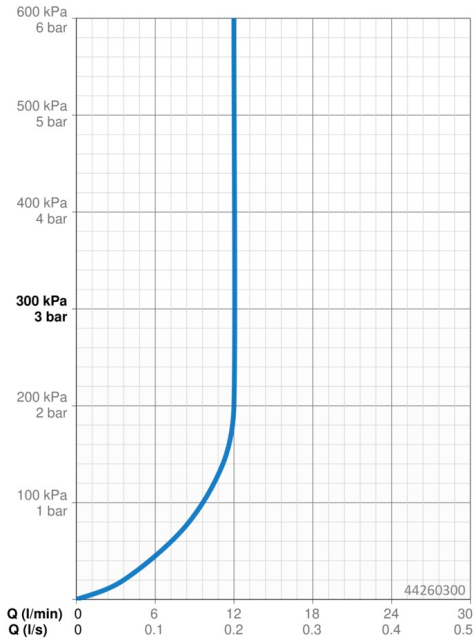

Ersatzteile

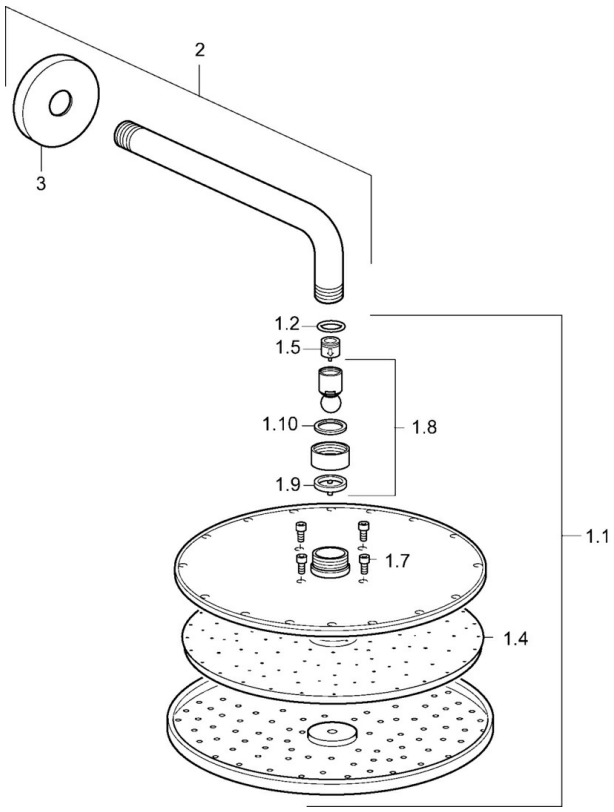

SP44260300

	Name	Art.-Nr.
1.1	Kopfbrause, d 300 mm	59913746
1.4	Düsenplatte, d 300 mm, (-2019)	59913752
1.6	Durchflussbegrenzer	59913753
1.7	Schraube	59913754
2	Brausearm ohne Kopfbrause, L=350	59913748
3	Rosette, d 65 mm	59913750