44150130 HANSAVIVA - Set de douche Arrêté

EAN: 4015474238831
static.hansa.com/44150130

- Solutions de douche
- Montage mural
- Chrome
- Douchette, Barre de douche, Support de douchette réglable, Porte savon, Flexible de douche (1750 mm), Contrôle du débit Eco flow, Fixation ajustable, Technologie de protection anti calcaire
- Classique – Jet d'eau régulier et doux, Rafraîchissant - Un jet d'eau puissant, qui active et rafraîchit le corps, Relaxant – Jet d'eau doux, agréable pour tout le corps
- Filtre(s) à impuretés
- Peut être raccourci
- Laminaire
- 3 jets

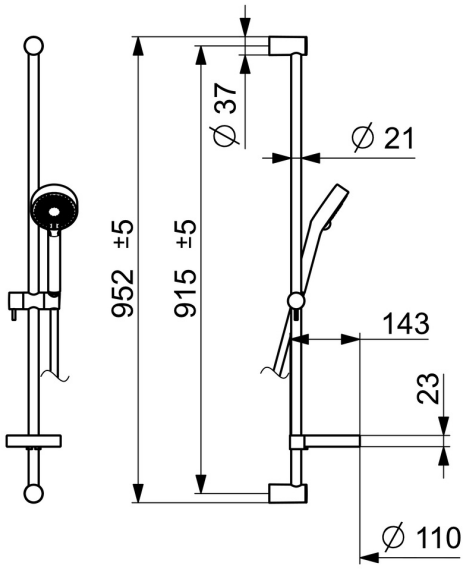

Caractéristiques techniques

Caractéristiques de débit

Eco-débit à 3 bar	**9.0 l/min**
Débit à 3 bar	**18.0 l/min**
Débit à 3 bar (avec limiteur de débit)	**15.0 l/min**

Caractéristiques techniques

Taille DN (diamètre nominal)	**DN15**
Alimentation en eau chaude	**max. +65°C**
Pression de service	**0.5-5 bar**
Taille de raccord	**G1/2**
Longueur/hauteur	**915 mm**
Matériau	**Composite**

Règlementations

Norme EN	**EN 1112, EN 1113**

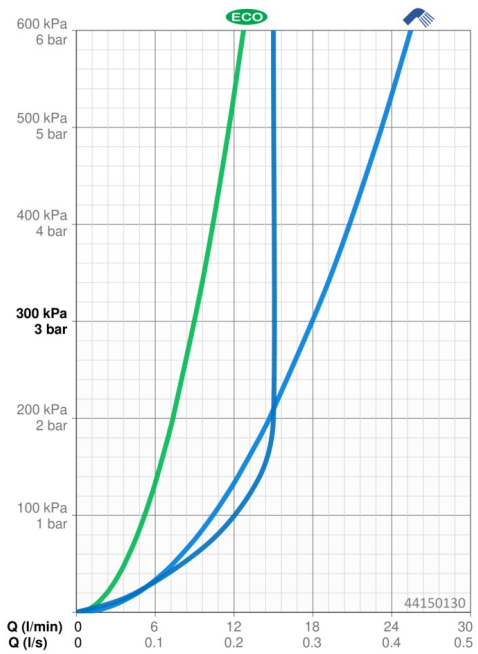

Pièces de rechange

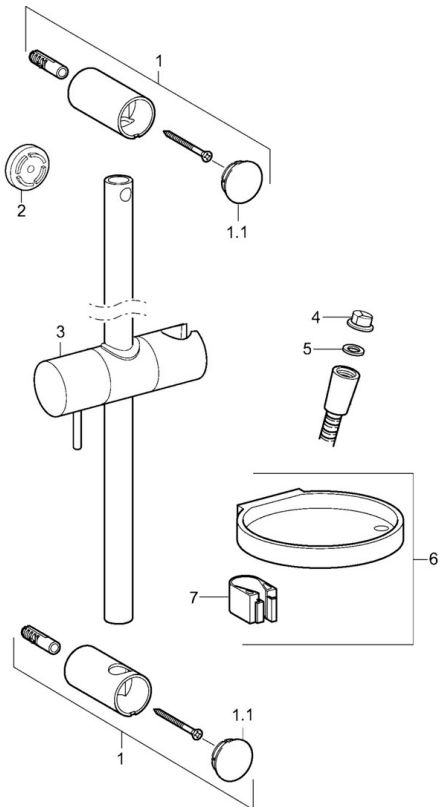

SP44150110

	Nom	Code
01	Support mural	59913743
01.1	Chape	59913744
02	Douille entretoise, 5 mm	59913742
03	Curseur pour barre	59913755
04	Tête de douchette	59906859
05	L'anneau d'étanchéité, d 21x12x2	59912304
06	Porte-savon	59913745
07	Titulaire	59913983