43942200 HANSARONDA Style - Waschtischbatterie Ausgelaufen

EAN: 4015474107038
static.hansa.com/43942200

- Waschtisch
- Einhebelmischer
- Wandmontage
- Chrom
- Einhandbedienhebel/Griff, Hebel mit W+K-Kennzeichnung
- Schmutzfilter, Rückflussverhinderer
- Schalldämpfer

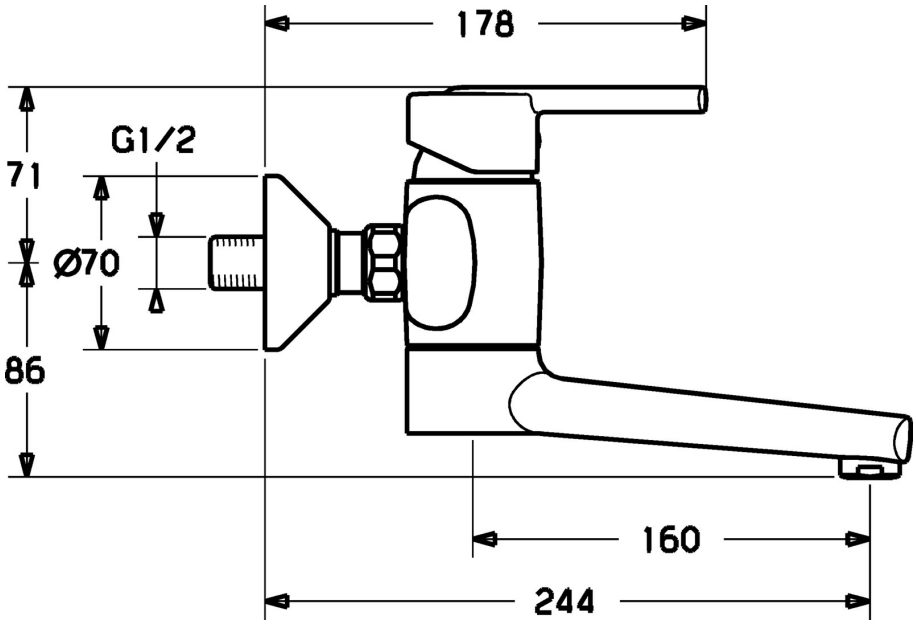

Technische Daten

Technische Eigenschaften

Warmwasserversorgung	**max. +80°C**
Arbeitsdruck	**0.5-10 bar**
Sicherungseinrichtung (EN1717)	**EB**
Werkstoff	**Messing**

Vorschriften

EN Standard	**EN 817**

Ersatzteile

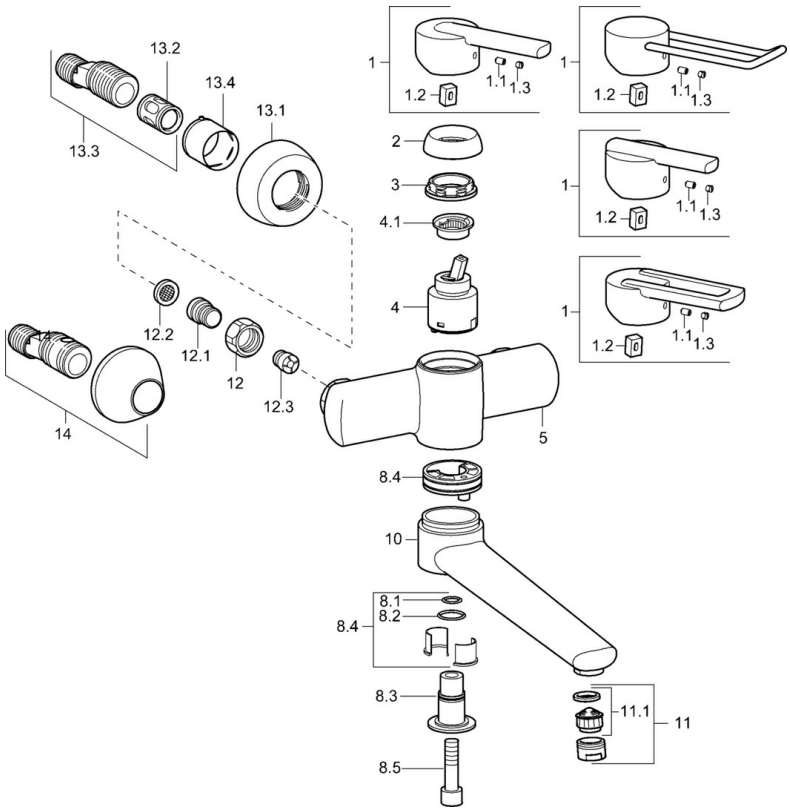

SP43692100

	Name	Art.-Nr.
1	Hebel Ausgelaufen	43880003
1	Hebel Ausgelaufen	43890005
1	Hebel Ausgelaufen	59913774
1	Hebel, L=138 Ausgelaufen	59913849
1.1	Schraube, M5x8, SW2.5	59904755
1.2	Kunststoffadapter	59904778
1.3	Dekorkappe Grau	59912112
2	Abdeckkappe Ausgelaufen	59912797
3	Schraube, M42x1, SW34 Ausgelaufen	59912798
4	Kartusche, 4.0 Classic	59912791
4.1	Temperatur-Anschlagring Ausgelaufen	59912799
8.1	O-Ring, d 14x2 Ausgelaufen	59904823
8.2	O-Ring, 20x2	59912435
8.3	Halter Ausgelaufen	59912819
8.4	Wartungsset Ausgelaufen	59912818
8.5	Schraube, M12x35 Ausgelaufen	59912817
10	Auslauf, L=225 Ausgelaufen	59912822
10	Auslauf, L=85 Ausgelaufen	59912820
11	Luftsprudler, M24x1 STD HC A	59902366
11.1	Luftsprudler, M22/24 A	59902081
12	Anschlussmutter, G3/4, AF30	59902230
12.1	Anschlussnippel	59911075
12.2	Schmutzfilter, G3/4	59911076
12.3	Rückflussverhinderer	59905714
13.1	Rosette	59912652
13.2	Schalldämpfer	59904792
13.3	Exzenter-Anschluss, G3/4xG1/2, DN15	59910254
13.4	Abdeckhülse	59912651
14	Excenteranschluss f.Stopventil u. Rosetten, G1/2xG3/4	59902034
N.I.	Schlüssel, SW30/34	59912108

© 2024 Hansa Armaturen GmbH - www.hansa.com - 03.04.2024