42619073 HANSAVANTIS - Nadomítkový díl podom. sprchové baterie Ukončeno

EAN: 4015474254602
static.hansa.com/42619073

- Řešení pro sprchy
- Jednopáková, Sada pro konečnou montáž
- Podomítková instalace
- Chrom
- Jedna ovládací páka / rukojeť, Páka se symboly teplé a studené vody
- Kulatá rozeta

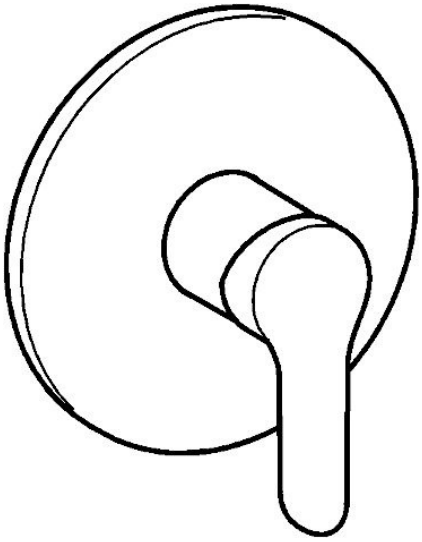

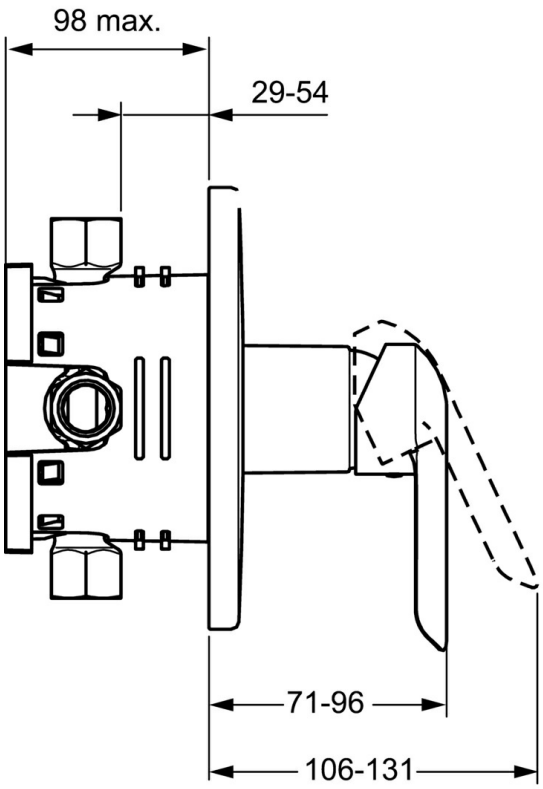

Technické údaje

Vlastnosti průtoku

Průtokové množství při 3 bar	**22.2 l/min**

Technické vlastnosti

Zdroj teplé vody	**max. +80°C**
Pracovní tlak	**0.5-10 bar**

Předpisy

Norma EN	**EN 817**

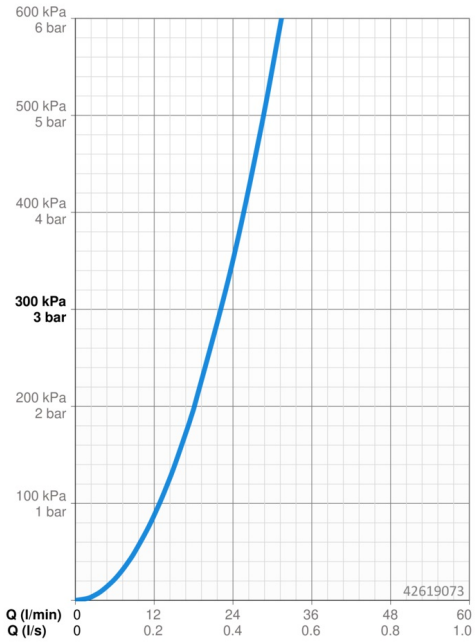

Náhradní díly

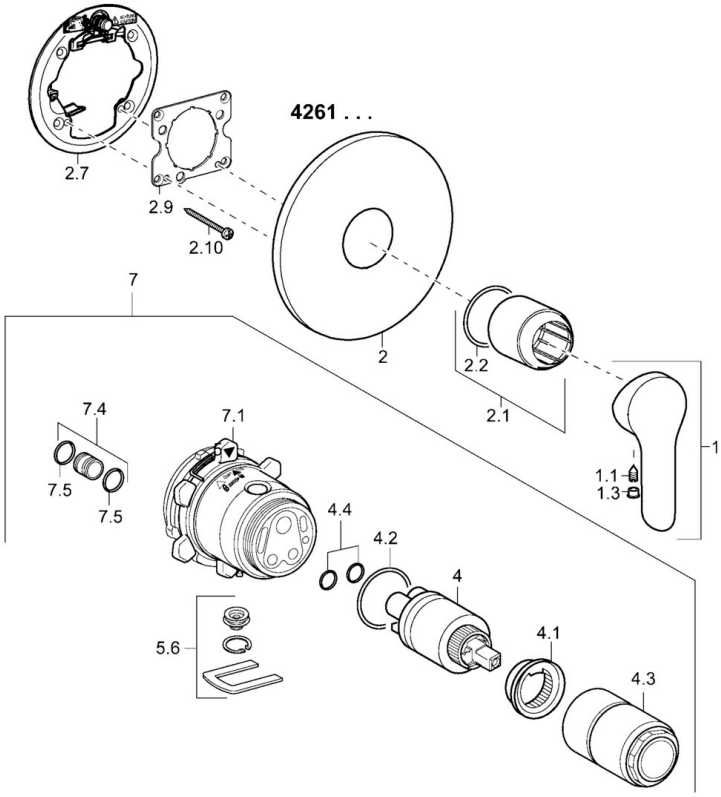

SP42619073

	Název	Kód
1	Páka	59914629
1	Páka	59913840
1.1	Šroub, M5x8, SW2.5	59904755
1.3	Záslepka Šedá	59912112
2	Krycí díl, d 170 mm, (2011-)	59913404
2.1	Růžice	59912511
2.2	O-kroužek, 41x3	59913215
2.7	Upevňovací destička Ukončeno	59913047
2.9	Upevňovací deska	59913034
2.10	Šroub, M4.5x80	59912890
4	Kartuše, 3.5 Eco	59912324
4	Kartuše, 3.5 Classic	59913075
4.1	Temperature adjustment limiter	59912325
4.2	O-kroužek, d 28.24x2.62 Ukončeno	59912590
4.3	Šroub rukáv, M38x1	59912115
4.4	O-kroužek, d 10.10x1.60 Ukončeno	59905072
5.6	Plug	59912981
7	Funkční jednotka, H/C reversed	59912978
7	Funkční jednotka, 3.5, (2011-) Ukončeno	59913376
7.1	Blind nut	59912984
7.4	Připojovací šroubení, (2014-)	59913885
7.5	O-kroužek, d 14x2	59912982
N.I.	Nástavec-sada, 20 mm	59912754

© 2024 Hansa Armaturen GmbH - www.hansa.com - 03.04.2024