402501830061 HANSATWEN - Mitigeur de douche

EAN: 4015474273948
static.hansa.com/402501830061

- Solutions de douche
- Monocommande
- Montage mural
- Chrome
- Levier avec symbole C+F, Levier monocommande
- Limiteur de température et de débit, Limiteur de température ajustable
- Valve(s) anti-retour, Cartouche céramique de ø 35 mm pour contrôle de température et de débit
- Raccords excentriques, Rosaces de finition
- Corps en laiton DZR
- Système anti-refoulement intégré pour une utilisation domestique (conforme à la norme DIN EN 1717)

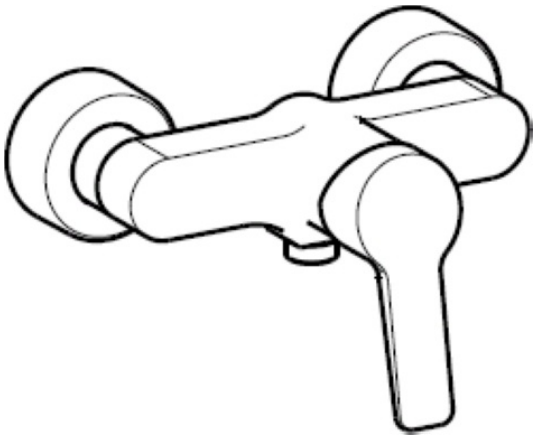

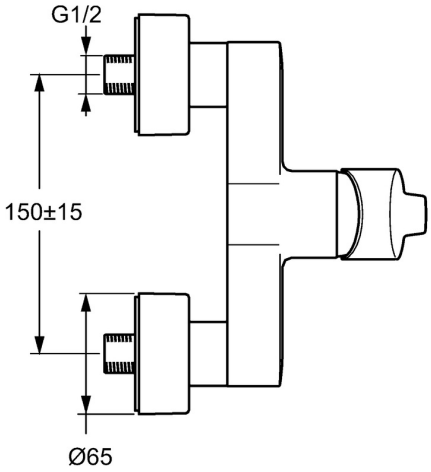

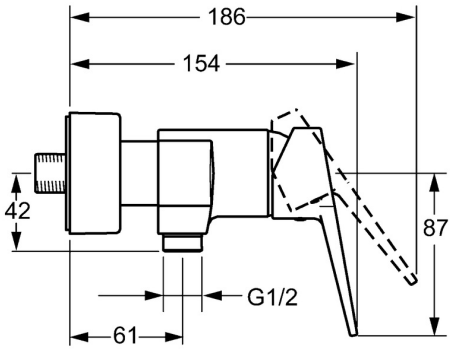

Caractéristiques techniques

Caractéristiques de débit

Débit à 3 bar	**16.8 l/min**

Caractéristiques techniques

Taille DN (diamètre nominal)	**DN15**
Alimentation en eau chaude	**max. +90°C**
Pression de service	**0.5-10 bar**
Taille de raccord	**G3/4**
Largeur d'installation	**CC150 ± 15 mm**
Dispositif de protection (EN1717)	**EB**
Matériau	**brass**

Règlementations

Norme EN	**EN 817**

Certificats et normes

EPD	**S-P-06397**

Durabilité
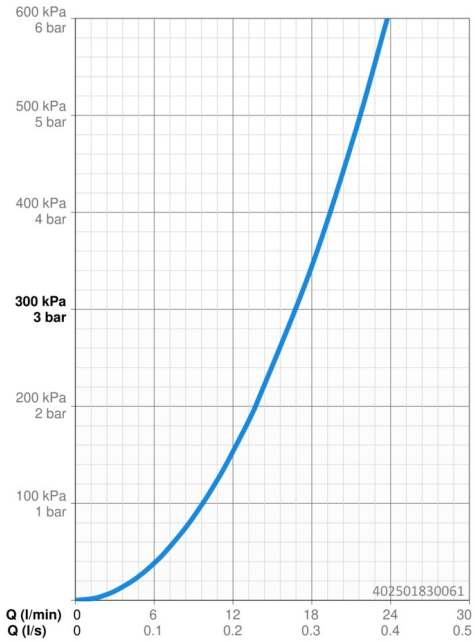
EPD module A1 (kg CO2 eq.)	**8,20**
EPD module A2 (kg CO2 eq.)	**0,38**
EPD module A3 (kg CO2 eq.)	**0,94**
EPD module A1-A3 (kg CO2 eq.)	**9,51**
EPD module A4 (kg CO2 eq.)	**0,34**
EPD module B7 (kg CO2 eq.)	**2954,00**
EPD module C2 (kg CO2 eq.)	**0,02**
EPD module C3 (kg CO2 eq.)	**0,02**
EPD module C4 (kg CO2 eq.)	**0,68**
EPD module D (kg CO2 eq.)	**-6,04**