402211830061 HANSATWEN XL - Robinetterie lavabo écoulement libre

EAN: 4015474273917
static.hansa.com/402211830061

- Lavabo
- Monocommande, Basse pression
- Montage sur plage
- Chrome
- Bec fixe
- Brise jet laminaire - sans adjonction d'air, CASCADE®
- Levier avec symbole C+F, Levier monocommande
- Vidage avec tirette
- Limiteur de température et de débit, Limiteur de température ajustable
- Cartouche céramique de ø 35 mm pour contrôle de température et de débit
- Raccordement par tubulures cuivre
- Corps en laiton DZR, Kit de fixation express

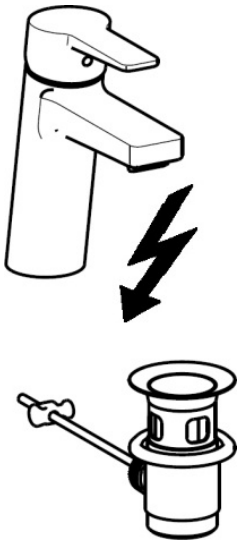

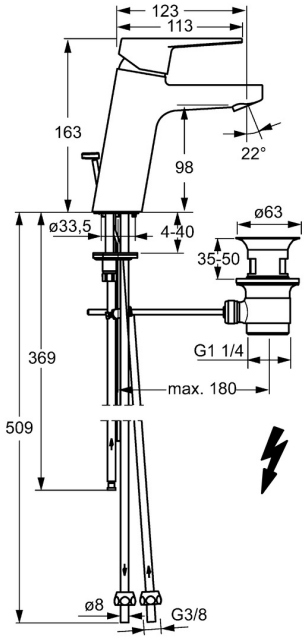

Caractéristiques techniques

Caractéristiques techniques

Taille DN (diamètre nominal)	**DN15**
Alimentation en eau chaude	**max. +80°C**
Pression de service	**0.5-5 bar**
Taille de raccord	**Ø8**
Saillie	**123 mm**
Matériau	**brass**

Règlementations

Norme EN	**EN 817**

Certificats et normes

Déclaration de conformité	**DoC**
EPD	**S-P-06391**

Durabilité

EPD module A1 (kg CO2 eq.)	**9,38**
EPD module A2 (kg CO2 eq.)	**0,45**
EPD module A3 (kg CO2 eq.)	**0,89**
EPD module A1-A3 (kg CO2 eq.)	**10,72**
EPD module A4 (kg CO2 eq.)	**0,30**
EPD module C2 (kg CO2 eq.)	**0,02**
EPD module C3 (kg CO2 eq.)	**0,02**
EPD module C4 (kg CO2 eq.)	**0,08**
EPD module D (kg CO2 eq.)	**-7,62**