290018 Oras Group - Bec, L=300

EAN: 6414150104152
static.hansa.com/290018

- Santé & soins, Equipement auxiliaire
- Chrome
- Brise jet laminaire - sans adjonction d'air
- Corps en laiton DZR, Le laiton en contact avec l'eau potable comporte une teneur en plomb <0,3%, Voies d'eau sans revêtement de nickel

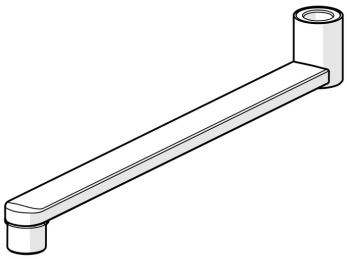

Caractéristiques techniques

Caractéristiques techniques

Saillie	**300 mm**
Matériau	**brass**

Pièces de rechange

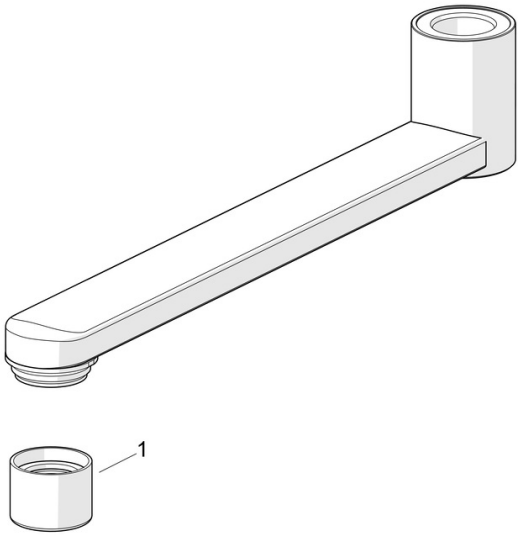

SP290016

Nom	Code