290017 Oras Group - Auslauf, L=200

EAN: 6414150104145
static.hansa.com/290017

- Gesundheit & Pflege, Zubehör
- Chrom
- Kristallklarer Laminarstrahl
- Armaturenkörper aus entzinkungsbeständigem Messing (DZR), Messing in Trinkwasserkontakt enthält weniger als 0,3% Blei, Wasserwege ohne Nickelbeschichtung

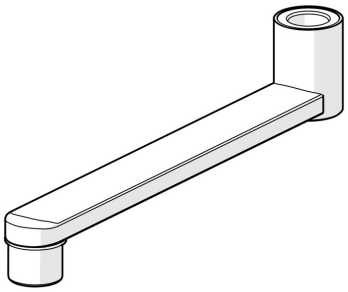

Technische Daten

Technische Eigenschaften

Ausladung	**200 mm**
Werkstoff	**Messing**

Ersatzteile

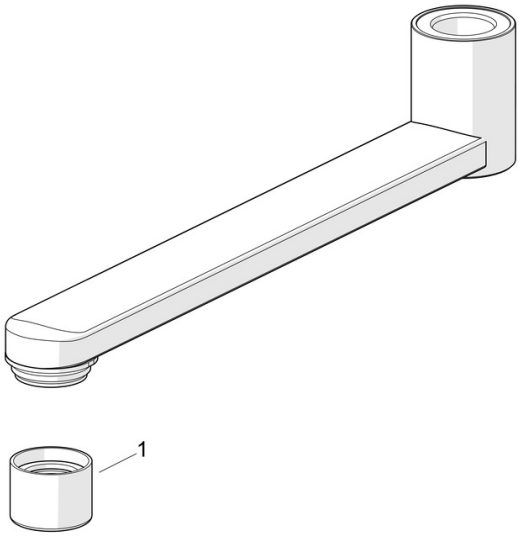

SP290016

Name	Art.-Nr.