1009228V Oras Group - Luftsprudler und Schlüssel, M18.5x1, -105

EAN: 6414150098314
static.hansa.com/1009228V

- Ersatzteile
- Belüfteter Strahl, PCA® konstante Durchflussleistung unabhängig vom Fließdruck
- Außengewinde

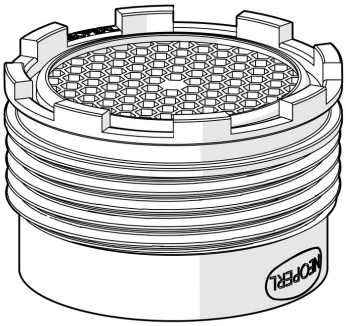

Technische Daten

Technische Eigenschaften

Anschlussgröße	**M18,5x1**
Werkstoff	**Verbundwerkstoff**

© 2024 Hansa Armaturen GmbH - www.hansa.com - 15.03.2024