1006400V Oras Group - Auslauf, L=154

EAN: 6414150098505
static.hansa.com/1006400V

- Ersatzteile
- Chrom
- Schwenkbarer Auslauf

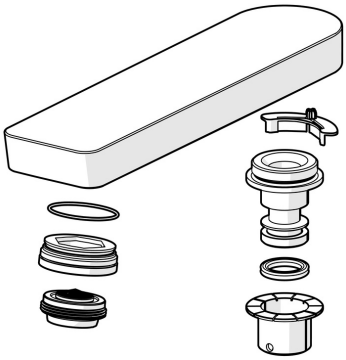

Technische Daten

Technische Eigenschaften

Werkstoff	**Messing**