1003508V Oras Group - Aérateur et clé, M18.5x1, -104

EAN: 6414150098307
static.hansa.com/1003508V

- Pièces détachées
- CACHÉ® - Mousseur intégré directement dans la robinetterie, PCA - Mousseur à débit constant indépendamment de la pression
- Filetage externe

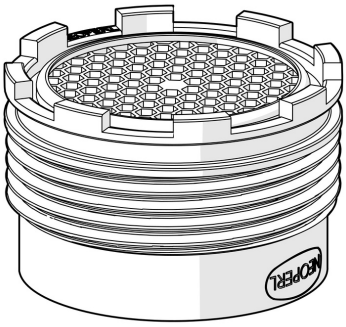

Caractéristiques techniques

Caractéristiques de débit

Débit à 3 bar (avec limiteur de débit)	**3.8 l/min**

Caractéristiques techniques
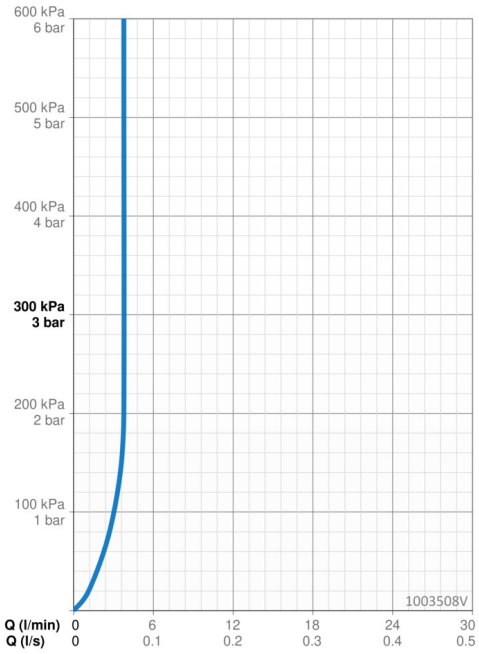
Taille de raccord	**M18,5x1**
Matériau	**Composite**