0955220333 HANSATWIST - Miscelatore lavabo

EAN: 4057304015809
static.hansa.com/0955220333

- Lavabo
- Leva laterale
- Montaggio d'appoggio
- Nero opaco
- Bocca orientabile
- PCA® portata costante indipendentemente dalle variazioni di pressione
- Leva con simbolo F+C, Leva/Manopola monocomando
- Limitatore di temperatura, Limitatore di temperatura regolabile
- Cartuccia a dischi ceramici ø 35mm
- Collegamento con flessibili
- Ottone DZR, Sistema di installazione rapida
- Senza piletta di scarico, Senza foro per saltarello

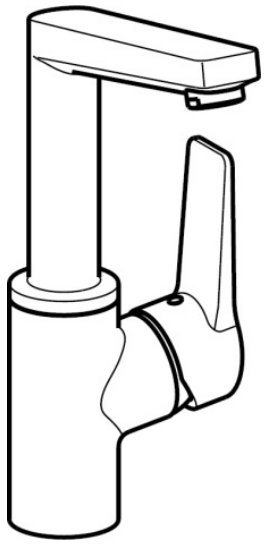

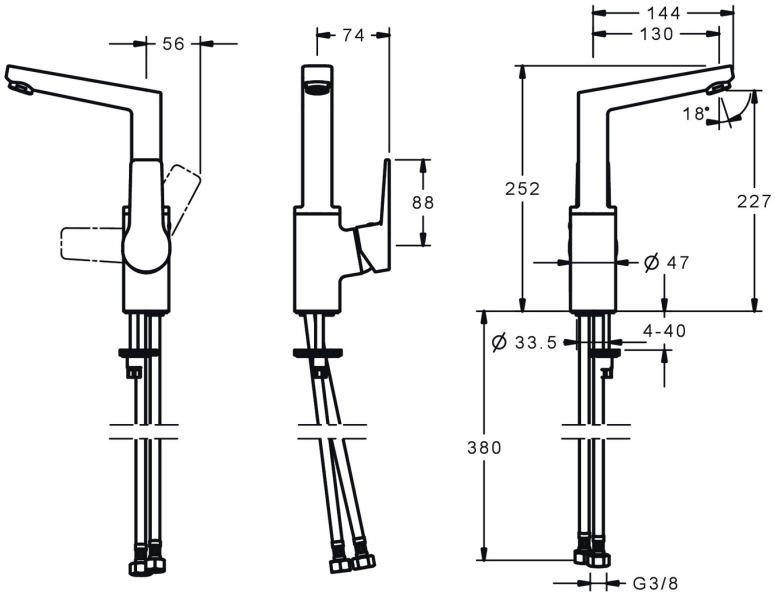

Dati tecnici

Caratteristiche flusso

Portata 3 bar (con limitatore di flusso)	**6.0 l/min**
Perdita di pressione con portata (0,1 l/s)	**2 bar**

Caratteristiche tecniche

Misura DN (dimensione nominale)	**DN15**
Fornitura di acqua calda	**max. +80°C**
Pressione di esercizio	**0.5-10 bar**
Misura della connessione	**G3/8**
Projection	**130 mm**
Backflow prevention (EN1717)	**AA**
Materiale	**Ottone**

Norme

Standard EN	**EN 817**
Classe di rumorosità	**I (ISO 3822)**

Certificati/Dichiarazioni

DVGW	**NW-6506CQ0410**
ABP	**PA-IX 38405/IO**

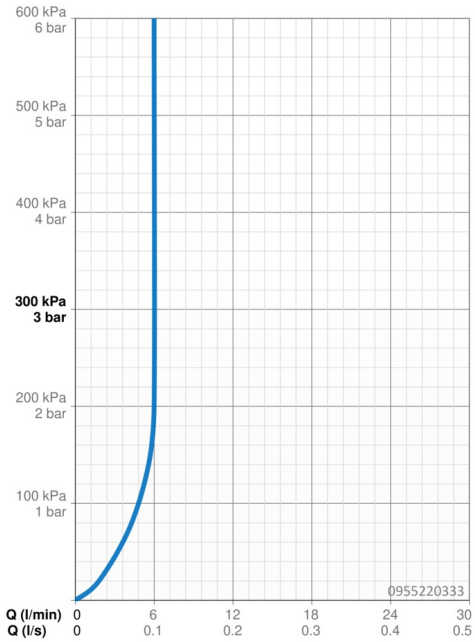

Parti di ricambio

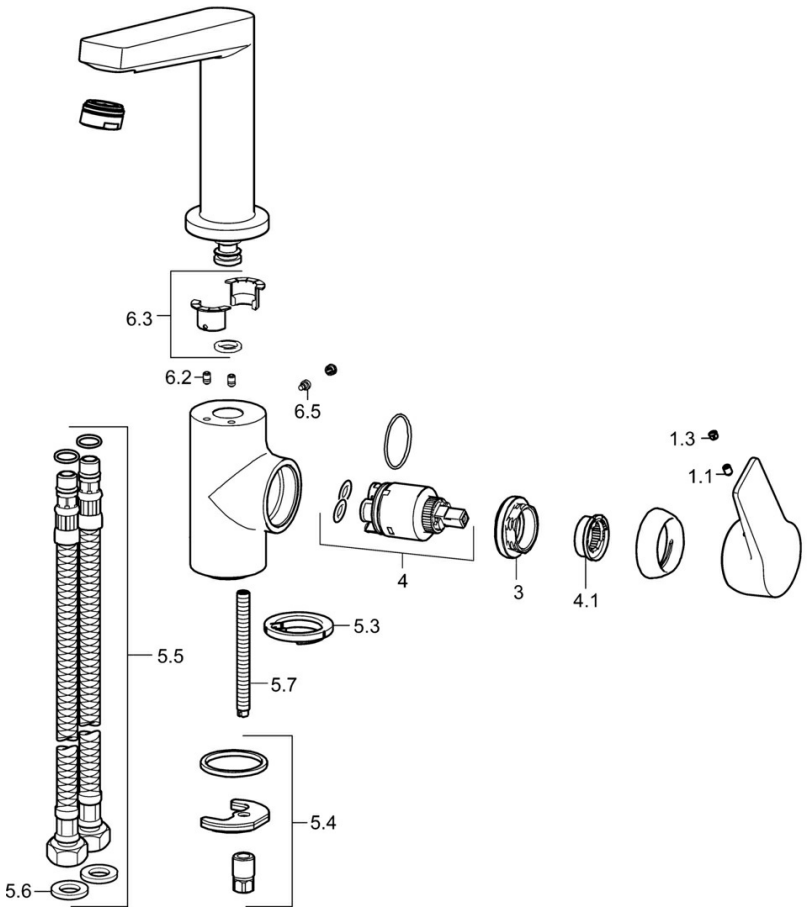

SP0955220333

	Nome	Codice
1.1	Screw, M5x8, SW2.5	59904755
1.3	Tappo Grigio	59912112
3	Dado di fissaggio, M40x1	1003409V
4	Cartuccia, 3.5 Classic	59913075
4.1	Temperature adjustment limiter	59912325
5.3	Rondella	59914591
5.4	Set di fissaggio	59910749
5.5	Cannette flessibili, L=430, G3/8-M8x1	59913964
5.6	Giunto, 9.5x14.4x2	59912551
5.7	Viti di fissaggio, M8x1, L=140	59912474
6.2	Viti di fissaggio, M4x8	59913989
6.3	Kit di guarnizione	59911884
6.5	Screw, M4x7	59902075