0955220333 HANSATWIST - Robinetterie de lavabo

EAN: 4057304015809
static.hansa.com/0955220333

- Lavabo
- Commande latérale
- Montage sur plage
- Mat noir
- Bec pivotant
- PCA - Mousseur à débit constant indépendamment de la pression
- Levier avec symbole C+F, Levier monocommande
- Limiteur de température et de débit, Limiteur de température ajustable
- Cartouche céramique de ø 35 mm pour contrôle de température et de débit
- Raccordement par flexibles
- Corps en laiton DZR, Kit de fixation express
- Sans bonde de vidage push, Sans bonde de vidage à tirette

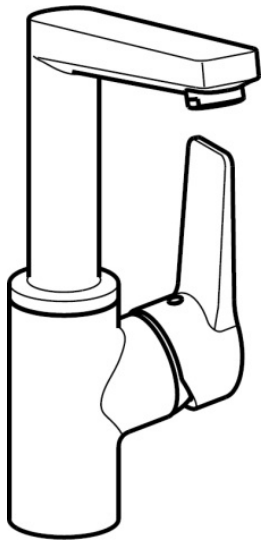

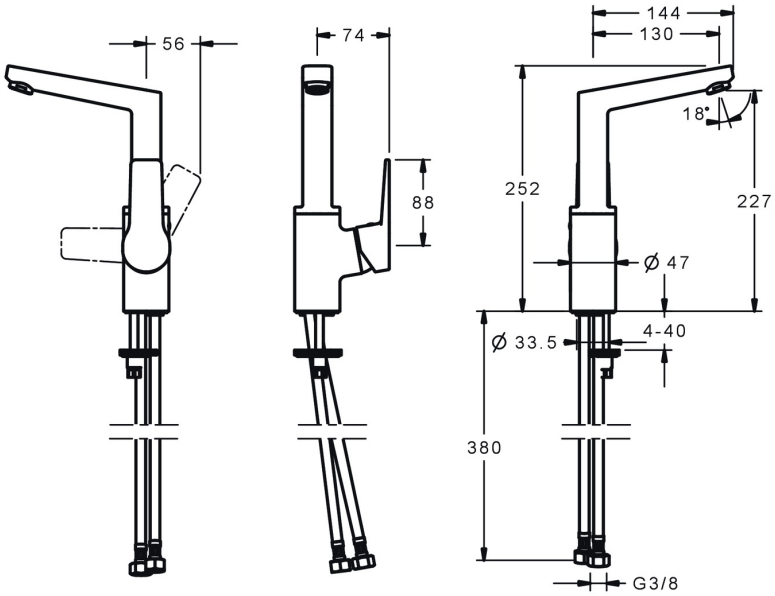

Caractéristiques techniques

Caractéristiques de débit

Débit à 3 bar (avec limiteur de débit)	**6.0 l/min**
Perte de charge avec débit (0,1 l/s)	**2 bar**

Caractéristiques techniques

Taille DN (diamètre nominal)	**DN15**
Alimentation en eau chaude	**max. +80°C**
Pression de service	**0.5-10 bar**
Taille de raccord	**G3/8**
Saillie	**130 mm**
Dispositif de protection (EN1717)	**AA**
Matériau	**brass**

Règlementations

Norme EN	**EN 817**
Classe acoustique	**I (ISO 3822)**

Certificats et normes

DVGW	**NW-6506CQ0410**
ABP	**PA-IX 38405/IO**

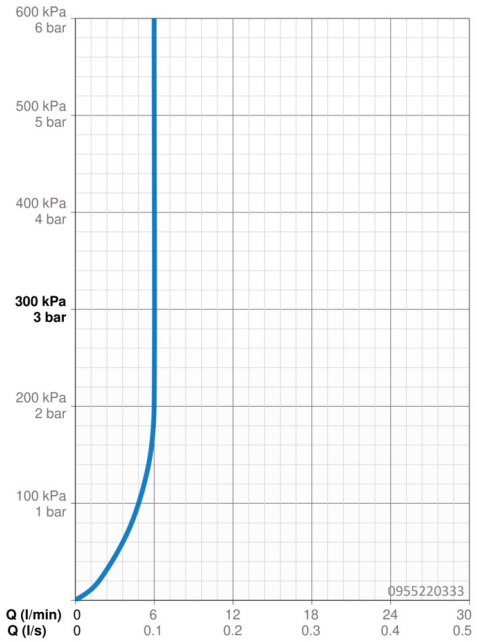

Pièces de rechange

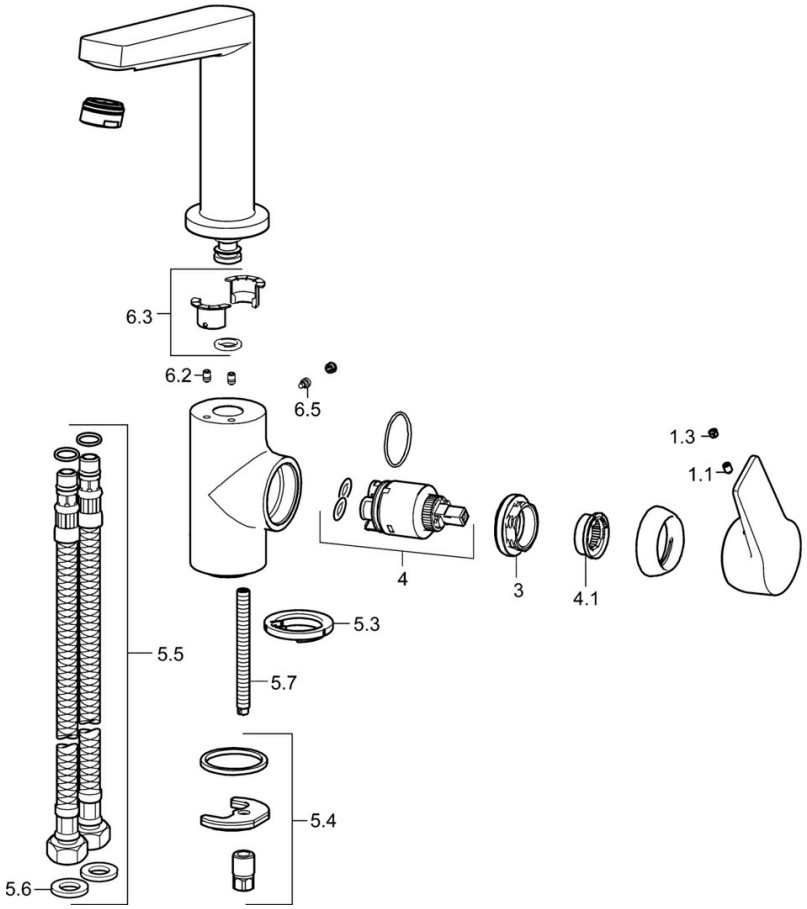

SP0955220333

	Nom	Code
1.1	Vis, M5x8, SW2.5	59904755
1.3	Capuchon Gris	59912112
3	Écrou de maintien, M40x1	1003409V
4	Cartouche, 3.5 Classic	59913075
4.1	Temperature adjustment limiter	59912325
5.3	Bague	59914591
5.4	Ensemble de fixation	59910749
5.5	Flexible d'alimentation, L=430, G3/8-M8x1	59913964
5.6	Joint, 9.5x14.4x2	59912551
5.7	Vis, M8x1, L=140	59912474
6.2	Vis, M4x8	59913989
6.3	Set de fixation pour bec	59911884
6.5	Vis, M4x7	59902075