09542205 HANSATWIST - Miscelatore lavabo

EAN: 4015474274754
static.hansa.com/09542205

- Lavabo
- Leva laterale
- Montaggio d'appoggio
- Cromo
- Bocca orientabile, Opzione di limitazione del raggio di rotazione
- PCA® portata costante indipendentemente dalle variazioni di pressione
- Leva con simbolo F+C, Leva ad archetto, Leva/Manopola monocomando
- Piletta di scarico con astina saltarello
- Limitatore di temperatura, Limitatore di temperatura regolabile
- Cartuccia a dischi ceramici ø 35mm
- Collegamento con flessibili
- Ottone DZR, Sistema di installazione rapida

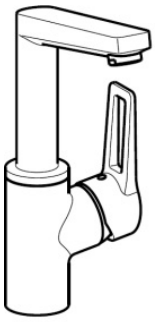

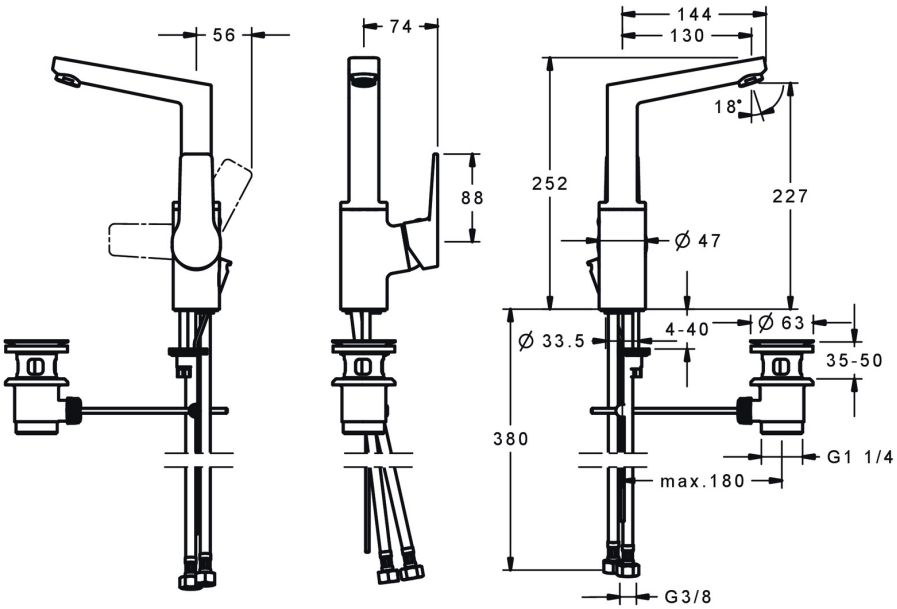

Dati tecnici

Caratteristiche flusso

Portata 3 bar (con limitatore di flusso)	**6.0 l/min**

Caratteristiche tecniche

Misura DN (dimensione nominale)	**DN15**
Fornitura di acqua calda	**max. +70°C**
Pressione di esercizio	**0.5-10 bar**
Misura della connessione	**G3/8**
Projection	**130 mm**
Backflow prevention (EN1717)	**AA**
Materiale	**Ottone**

Norme

Standard EN	**EN 817**
Classe di rumorosità	**I (ISO 3822)**

Certificati/Dichiarazioni

DVGW	**NW-6506CQ0410**
ABP	**PA-IX 38405/IO**

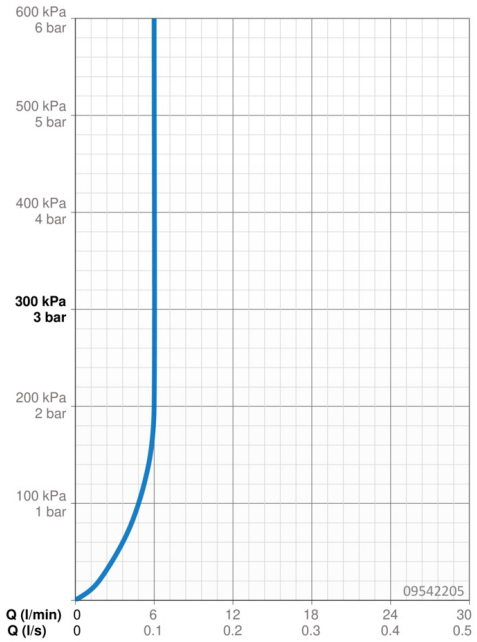

Parti di ricambio

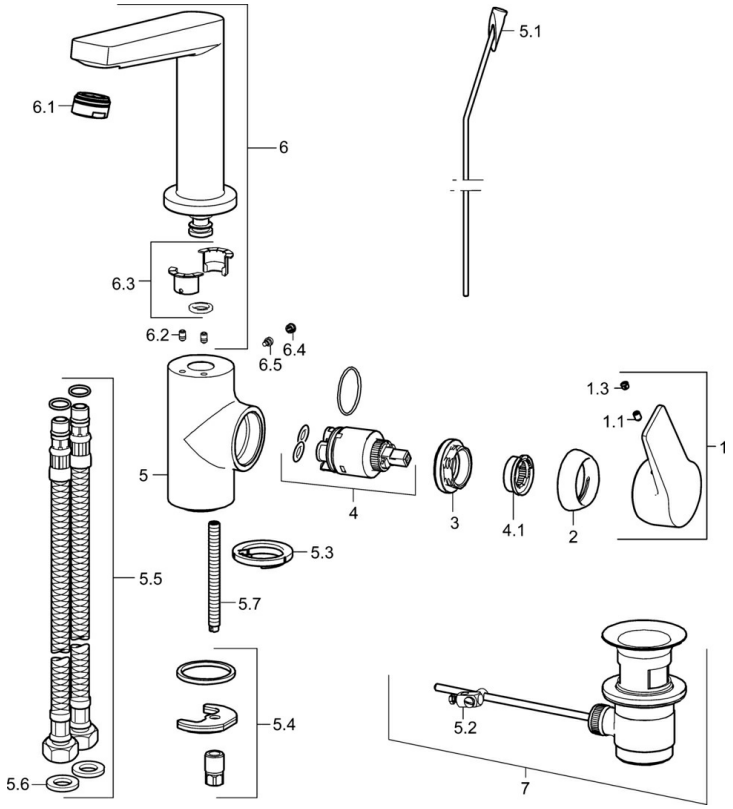

SP09542203

	Nome	Codice
1	Leva Cromo	59914199
1	Leva Cromo	59914200
1.1	Screw, M5x8, SW2.5	59904755
1.3	Tappo Grigio	59912112
2	Cappuccio, 33x3 mm Cromo	59912504
3	Dado di fissaggio, M40x1	1003409V
4	Cartuccia, 3.5 Classic	59913075
4.1	Temperature adjustment limiter	59912325
5.1	Asta saltarello Cromo	59913652
5.2	Snodo	59904624
5.3	Rondella	59914591
5.4	Set di fissaggio	59910749
5.5	Cannette flessibili, L=430, G3/8-M8x1	59913964
5.6	Giunto, 9.5x14.4x2	59912551
5.7	Viti di fissaggio, M8x1, L=140	59912474
6	Bocca Cromo	59914201
6.1	Aereatore, M24x1, 6 l/min Cromo	59913727
6.2	Viti di fissaggio, M4x8	59913989
6.3	Kit di guarnizione	59911884
6.4	Spinotto Cromo	59911840
6.5	Screw, M4x7	59902075
7	Scarico a saltarello Cromo	59904620
7	Scarico a saltarello, (2019-) Cromo	59914764