09542100 HANSA - Miscelatore lavabo, 230 V

EAN: 4015474674561
static.hansa.com/09542100

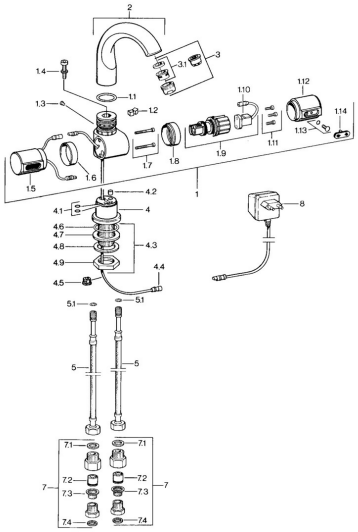

- Settore pubblico e semipubblico
- Senza contatto, Trasformatore separato
- Montaggio d'appoggio
- Cromo
- Valvola/e di non ritorno

Dati tecnici

Caratteristiche tecniche

Fornitura di acqua calda	**max. +70°C**
Pressione di esercizio	**0.5-10 bar**
Backflow prevention (EN1717)	**EB**
Materiale	**Ottone**

Parti di ricambio

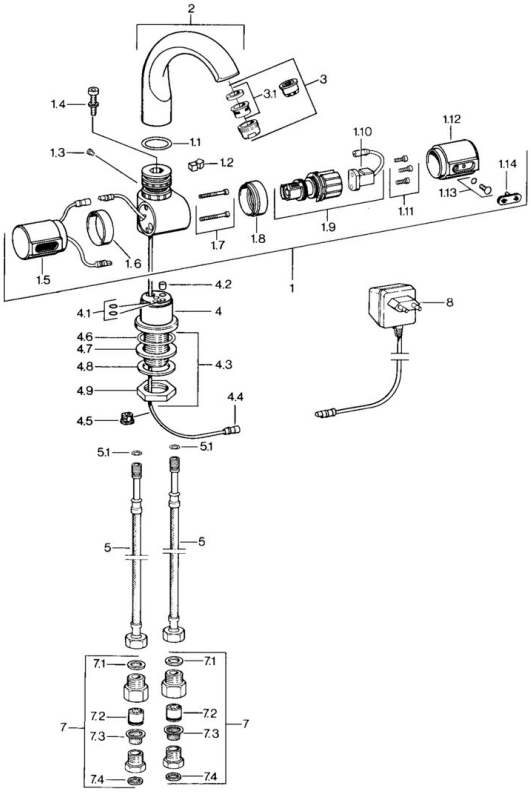

SP09542100

	Nome	Codice
1.1	O-ring, 32x2.5 Fuori produzione	59910233
1.2	Pezzi di bloccaggio Fuori produzione	59910534
1.3	Bullone di fissaggio, M4 Fuori produzione	59910234
1.9	Tappo Fuori produzione	59910748
3	Aereatore, M24x1 Z Cromo	59906826
3.1	Aereatore, M22/24, Z	59906830
4.1	O-ring, d 6.75x1.78	59902351
4.4	Cavo di collegamento	59910770
4.6	O-ring, d 38x3.5	59910236
4.7	Giunto, 48x33.5x2	59902283
5.1	O-ring, d 8.1x1.6 Fuori produzione	59910692
7.1	Giunto, 18.5x12.2x1.5	59902313
7.2	Valvola antiriflusso	59905714
8	Trasformatore, 220 V Fuori produzione	59910668
N.I.	Cavo di collegamento, L=1500	59910648

© 2024 Hansa Armaturen GmbH - www.hansa.com - 08.03.2023