09500001 HANSAMURANO - Deckplatte Ausgelaufen

EAN: 4015474088573
static.hansa.com/09500001

- Badezimmer
- Einhebelmischer, Fertigmontageset
- Wandmontage für Unterputz-Einbaukörper
- Chrom
- Einhandbedienhebel/Griff, Hebel mit W+K-Kennzeichnung
- Rosette eckig

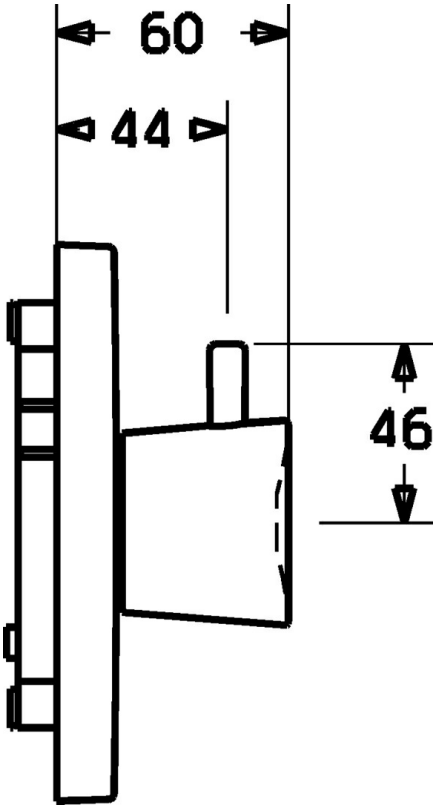

Technische Daten

Ersatzteile

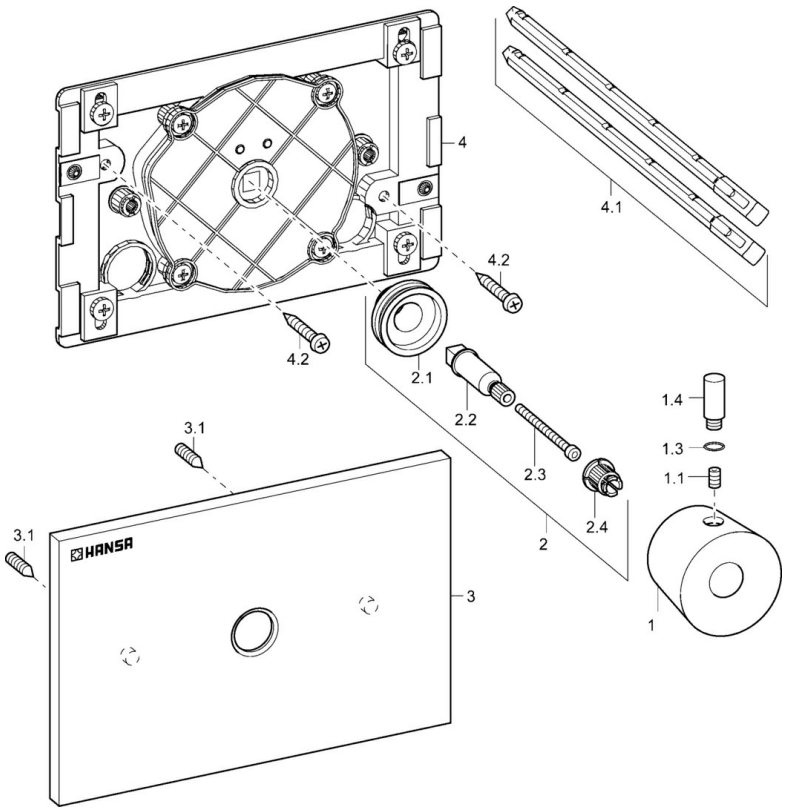

SP09500001

	Name	Art.-Nr.
1	Hebel Ausgelaufen	59912537
1.1	Schraube, M6x9.5	59901609
1.3	O-Ring, d 6x1	59912136
1.4	Hebel, M8, 22 mm	59912132
2	Befestigungssatz Ausgelaufen	59912793
2.3	Adapter Weiss	59910235
3	Rosette Ausgelaufen	59912792