09450270 HANSAELECTRA - Rohbauset Brause-Thermostatbatterie Ausgelaufen

EAN: 4015474277380
static.hansa.com/09450270

- öffentliche & halböffentliche Bereiche
- Unterputz Einbaukörper, Thermostat
- Wandmontage für Unterputz-Einbaukörper
- Thermostatkartusche zur Temperaturreglung, Schmutzfilter
- Magnetventil
- Dichtmanschette für Trockenausbau, Montagebox und Bauschutzkappe
- Eigensicher gegen Rückfließen im häuslichen Gebrauch (nach DIN EN 1717)

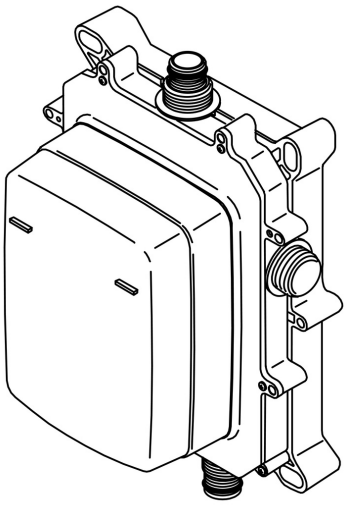

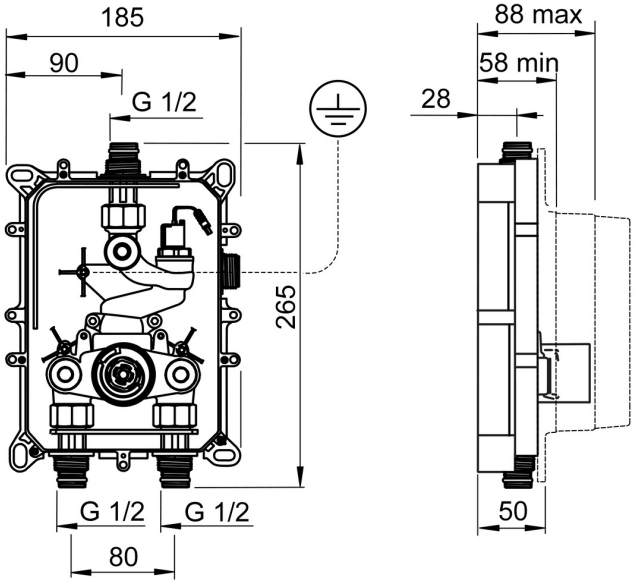

Technische Daten

Technische Eigenschaften

DN-Größe (Nennmaß)	**DN15**
Warmwasserversorgung	**max. +70°C**
Arbeitsdruck	**1-10 bar**
Anschlussgröße	**G1/2**
Werkstoff	**Messing**

Vorschriften

EN Standard	**EN 1111**
Schutzklasse	**IP 55**

© 2024 Hansa Armaturen GmbH - www.hansa.com - 03.04.2024

Ersatzteile

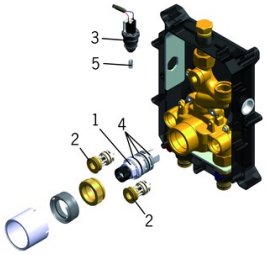

SP09450270

	Name	Art.-Nr.
1	Thermostatkartusche, 3.4	59914114
2	Stopfen Rückschlagventil	59914237
3	Magnetventil, 6 V	59914091
4	O-Ringsatz	59914113
5	Schmutzfilter Ausgelaufen	59914257
N.I.	Temperaturanschlag	59914426
N.I.	Gegenmutter, M36x1.5, SW38	59914319